# Cordless Cleaner

**Instruction Manual**

# Akku-Staubsauger

**Betriebsanleitung**

# Odkurzacz bezprzewodowy

**Instrukcja obsługi**

# Беспроводной очиститель

**Инструкция по эксплуатации**

## 4013D
## 4033D

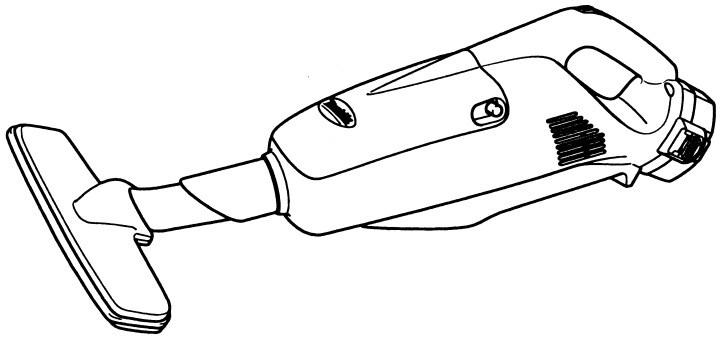

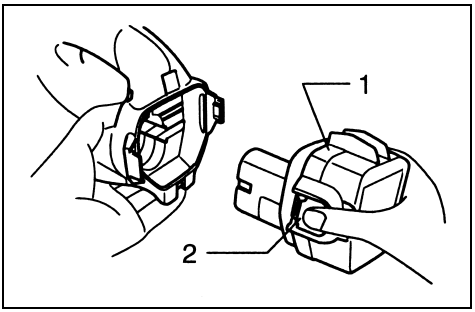


1

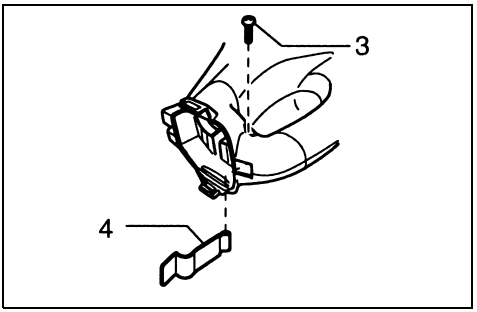


2

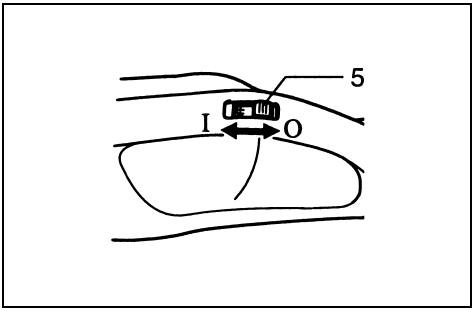


3

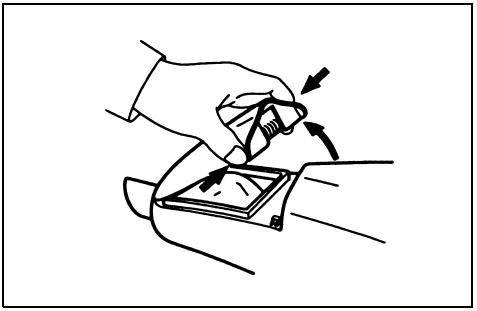

4

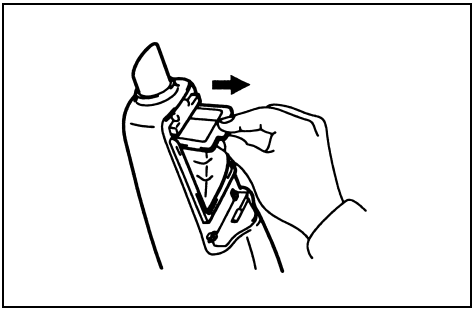

5

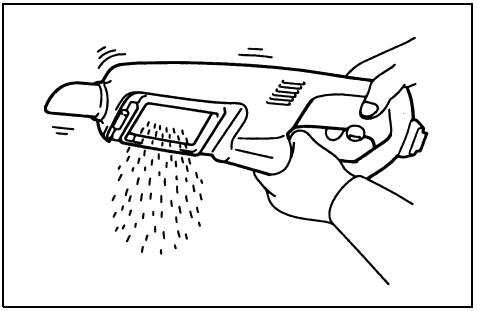

6

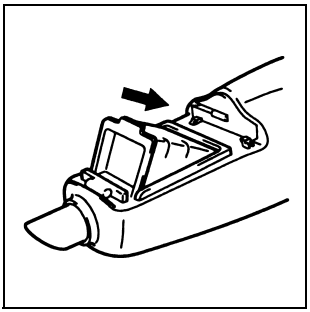

7

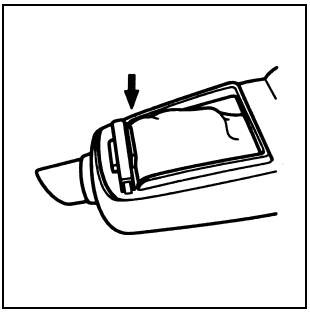

8

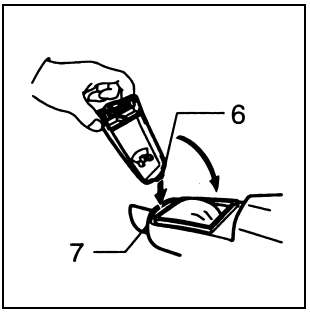


9

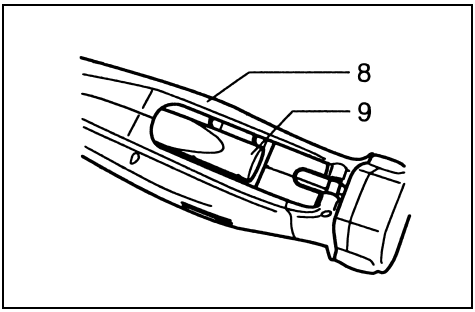


10

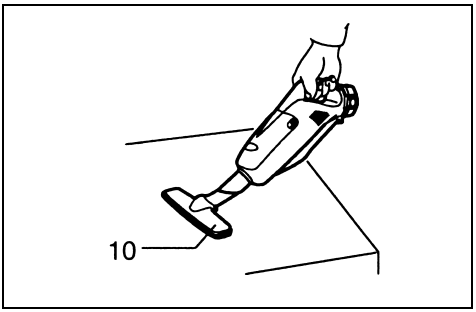


11

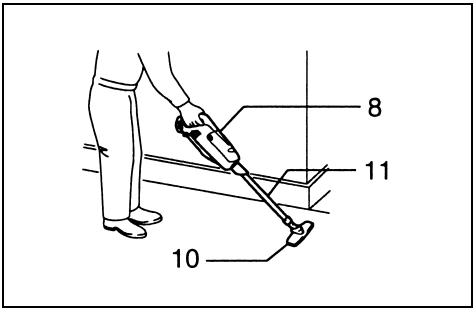


12

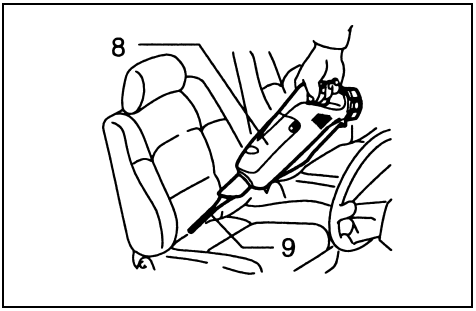


13

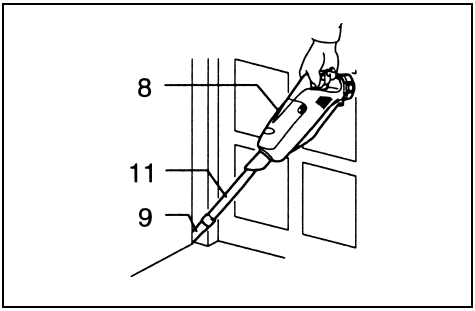


14

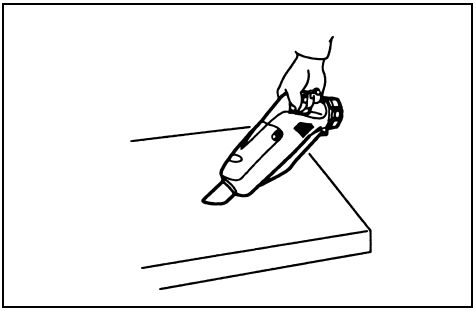

15

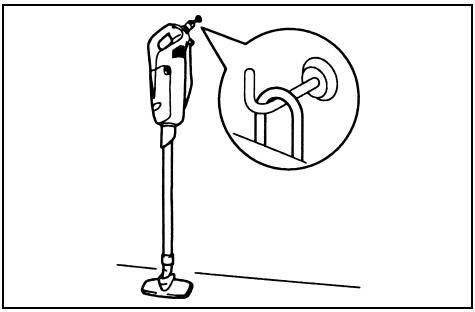

16

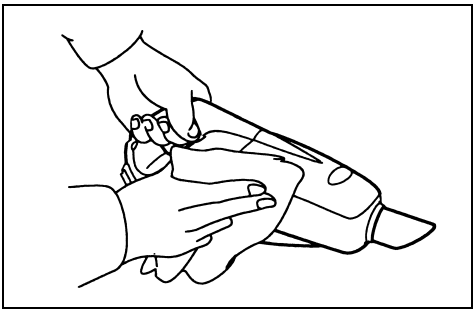

17

## Explanation of general view

1 Battery cartridge
2 Push button
3 Screw
4 Set plate
5 Switch lever
6 Hook
7 Front lip
8 Cleaner body
9 Corner nozzle
10 Nozzle
11 Extension wand (Straight pipe)

## SPECIFICATIONS

| Model | 4013D | 4033D |
|---|---|---|
| Capacity | 0.5 L | 0.5 L |
| Continuous use (with battery 1222/1422) | Approx. 14 min. | Approx. 14 min. |
| Overall length | 465 mm | 473 mm |
| Net weight | 0.89 kg | 0.89 kg |
| Rated voltage | D.C. 12 V | D.C. 14.4 V |

- Due to our continuing program of research and development, the specifications herein are subject to change without notice.
- Note: Specifications may differ from country to country.

## SAFETY INSTRUCTIONS

ENA002-1

**WARNING! When using battery operated tools basic safety precautions, including the following, should be followed to reduce the risk of fire, leaking batteries and personal injury: Read these instructions before operating this product and save these instructions.**

**For safe operation:**

1. **Keep work area clean**
   – Cluttered areas and benches invite injuries.
2. **Consider the work environment**
   – Do not expose the tool to rain. Keep work area well lit. Do not use tools in the presence of flammable liquids or gases.
3. **Keep children away**
   – Do not let visitors touch the tool. Keep visitors away from work area.
4. **Store batteries or idle tools**
   – When not in use, tools and batteries should be stored separately in a dry, high or locked up place, out of reach of children.
   – Ensure that battery terminals cannot be shorted by other metal parts such as screws, nails, etc.
5. **Do not force the tool**
   – It will do the job better and safer at the rate for which it was intended.
6. **Use the right tool**
   – Do not force small tools or attachments to do the job of a heavy duty tools. Do not use tools for purposes not intended.
7. **Dress properly**
   – Do not wear loose clothing or jewellery, they can be caught in moving parts. Non-skid footwear is recommended when working outdoors. Wear protecting hair covering to contain long hair.
8. **Use protective equipment**
   – Use safety glasses and if the cutting operation is dusty, a face or dust mask.
9. **Connect dust extraction equipment**
   – If devices are provided for the connection of dust extraction and collection ensure these are connected and properly used.
10. **Do not abuse the supply cord (if fitted)**
    – Never carry the tool by the cord or yank it to disconnect from the socket. Keep the cord away from heat, oil and sharp edges.
11. **Secure the work**
    – Use clamps or a vice to hold the work. It is safer than using your hand and it frees both hands to operate the tool.
12. **Do not over-reach**
    – Keep proper footing and balance at all times.
13. **Maintain tools with care**
    – Keep cutting tools sharp and clean for better and safer performance. Follow instructions for lubrication and changing accessories. Inspect tool cords periodically and if damaged have repaired by an authorized service facility.
14. **Disconnect tools**
    – Where the design permits, disconnect the tool from its battery pack when not in use, before servicing and when changing accessories such as blades, bits and cutters.
15. **Remove adjusting keys and wrenches**
    – Form the habit of checking to see that keys and adjusting wrenches are removed from the tool before turning it on.
16. **Avoid unintentional starting**
    – Do not carry the tool with a finger on the switch.
17. **Stay alert**
    – Watch what you are doing. Use common sense. Do not operate the tool when you are tired.

18. **Check damaged parts**
   – Before further use of the tool, a guard or other part that is damaged should be carefully checked to determine that it will operate properly and perform its intended function. Check for alignment of moving parts, free running of moving parts, breakage of parts, mounting and any other condition that may affect its operation. A guard or other part that is damaged should be properly repaired or replaced by an authorized service facility unless otherwise indicated in this instruction manual. Have defective switches replaced by an authorized service facility. Do not use the tool if the switch does not turn it on and off.
19. **Warning**
   – The use of any accessory or attachment, other than recommended in this instruction manual or the catalogue, may present a risk of personal injury.
   – Ensure that the battery pack is correct for the tool.
   – Ensure that the outside surface of battery pack or tool is clean and dry before plugging into charger.
   – Ensure that batteries are charged using the correct charger recommended by the manufacturer. Incorrect use may result in a risk of electric shock, overheating or leakage of corrosive liquid from the battery.
20. **Have your tool repaired by a qualified person**
   – This tool is constructed in accordance with the relevant safety requirements. Repairs should only be carried out by qualified persons using original spare parts, otherwise this may result in considerable danger to the user.
21. **Disposal of battery**
   – Ensure battery is disposed of safety as instructed by the manufacturer.

## ADDITIONAL SAFETY RULES

1. **Read this instruction manual and the charger instruction manual carafully before use.**
2. **Do not pick up wet materials, lit cigarettes or the like.**
3. **Stop operation immediately if you notice anything abnormal.**
4. **If you drop or strike the cleaner, check it carefully for cracks or damage before operation.**
5. **Do not bring close to stoves or other heat sources.**
6. **Do not block the intake hole or vent holes.**

## SAVE THESE INSTRUCTIONS.

## OPERATING INSTRUCTIONS

### Installing or removing battery cartridge (Fig. 1)

- Always switch off the cleaner before insertion or removal of the battery cartridge.
- To remove the battery cartridge, withdraw it from the cleaner while pressing the buttons on both sides of the cartridge.
- To insert the battery cartridge, align the tongue on the battery cartridge with the groove in the housing and slip it into place. Always insert it all the way until it locks in place with a little click. If not, it may accidentally fall out of the cleaner, causing injury to you or someone around you.
- Do not use force when inserting the battery cartridge. If the cartridge does not slide in easily, it is not being inserted correctly.

### Installing set plate (optional accessory) for 4013D only (Fig. 2)

Always install the set plate when using battery cartridges 1200, 1202 or 1202A. Install the set plate on the cleaner with the screw provided.

### Charging

Charge the battery cartridge with your Makita charger properly before use.
Following batteries can be used for this cleaner;

| Model | Battery type | Capacity (mAh) | Number of cells |
|---|---|---|---|
| 4013D | 1200, 1220 | 1300 | 10 |
| | 1202, 1222, 1202A | 2000 | 10 |
| | 1234 | 2600 | 10 |
| | 1235, 1235A | 3000 | 10 |
| 4033D | 1420 | 1300 | 12 |
| | 1422 | 2000 | 12 |
| | 1434 | 2600 | 12 |
| | 1435 | 3000 | 12 |

### Switch action (Fig. 3)

CAUTION:
- Always be sure that the dust bag or paper pack is installed properly in the cleaner before use. Improper installation may allow dust to enter the motor, resulting in malfunction of the cleaner.
- Always switch off the cleaner after each use to prevent damage to the cleaner and to lengthen the service life of the batteries.

To start the cleaner, slide the switch lever forward to the “ I ” position.
To stop the cleaner, slide the switch lever back to the “ O ” position.

### Dust disposal

CAUTION:
Empty the cleaner before it becomes too full, or the suction force weakens.

Depress the buttons and open the front cover. **(Fig. 4)**
Take the dust bag out of the cleaner carefully so that the contents will not spill out. Empty the contents out of the dust bag. **(Fig. 5)**
Also empty out the dust inside the cleaner itself. Failure to do so may cause the sponge filter to be clogged or the motor to be damaged. **(Fig. 6)**

### Installing dust bag

Place the dust bag into the cleaner cavity. **(Fig. 7)**
Insert the holder of the dust bag all the way into the slots in the cleaner cavity. **(Fig. 8)**

CAUTION:
Forgetting to install the dust bag, failure to insert the holder of the dust bag all the way into the slots or using a broken or ripped bag, may allow dust to get into the motor. This may result in motor failure.

Hook the front cover onto the front lip of the cleaner. Then close the front cover. **(Fig. 9)**

NOTE:
- When installing the paper filter, follow the same procedures for the dust bag.
- Always unfold a new paper filter before installing it on the cleaner.

### Corner nozzle storage (Fig. 10)

When the not in use, the corner nozzle can be conveniently stored in the cleaner body.

### Cleaning (Suction)

**Nozzle (Fig. 11)**
Attach the nozzle to clean off tables, desks, furniture, etc. Nozzle slips on easily.

**Nozzle + Extension wand (Straight pipe) (Fig. 12)**
The extension wand fits in between the nozzle and the cleaner itself. This arrangement is convenient for cleaning a floor while standing erect.

**Corner nozzle (Fig. 13)**
Fit on the corner nozzle for cleaning corners and crevices of a car or furniture.

**Corner nozzle + Extension wand (Straight pipe) (Fig. 14)**
In tight quarters where the cleaner itself cannot squeeze in, or in high places hard to reach, use this arrangement. Possible to suck dust without nozzle, too. **(Fig. 15)**

## MAINTENANCE

CAUTION:
Always be sure that the cleaner is switched off and the battery cartridge is removed before carrying out any work on the cleaner.

### After use (Fig. 16)

When storing the cleaner, hang it from a nail using the convenient hanger in back.

### Cleaning (Fig. 17)

From time to time wipe off the outside (cleaner body) of the cleaner using a cloth dampened in soapy water. Never use gasoline, thinner or the like. Discoloration or cracks may result.
Wash the dust bag in soapy water occasionally. Dry it out thoroughly before use. An insufficiently dried bag may cause poor suction and shorten the service life of the motor.

To maintain product safety and reliability, repairs, maintenance or adjustment should be carried out by a Makita Authorized Service Center.

### Noise and Vibration

The typical A-weighted sound pressure level is 72 dB (A).
The noise level under working may exceed 85 dB (A).
– Wear ear protection. –
The typical weighted root mean square acceleration value is not more than 2.5 $m/s^2$.

### EC-DECLARATION OF CONFORMITY

We declare under our sole responsibility that this product is in compliance with the following standards or standardized documents,
EN50260, EN55014
in accordance with Council Directives, 89/336/EEC and 98/37/EC.

*Yasuhiko Kanzaki* **CE 2001**

Director

**MAKITA INTERNATIONAL EUROPE LTD.**
Michigan Drive, Tongwell, Milton Keynes,
Bucks MK15 8JD, ENGLAND

# DEUTSCH

## Übersicht

| | | | | | |
|---|---|---|---|---|---|
| 1 | Akku | 5 | Schalthebel | 9 | Fugendüse |
| 2 | Verriegelungstaste (Akku) | 6 | Haken | 10 | Bodendüse |
| 3 | Schraube | 7 | Vorsprung | 11 | Saugrohr |
| 4 | Verschlussklammer | 8 | Gerätegehäuse | | |

## TECHNISCHE DATEN

| Modell | 4013D | 4033D |
|---|---|---|
| Füllvolumen | 0,5 L | 0,5 L |
| Betriebszeit pro Akkuladung (mit Akku 1222/1422) | ca. 14 min. | ca. 14 min. |
| Gesamtlänge | 465 mm | 473 mm |
| Gewicht | 0,89 kg | 0,89 kg |
| Nennspannung | DC 12 V | DC 14,4 V |

- Wir behalten uns vor, Änderungen im Zuge der Entwicklung und des technischen Fortschritts ohne vorherige Ankündigung vorzunehmen.
- Hinweis: Die technischen Daten können von Land zu Land abweichen.

## SICHERHEITSVORSCHRIFTEN

**WARNUNG! Beim Gebrauch von batteriegetriebenen Werkzeugen sollten die grundlegenden Sicherheitsvorkehrungen, einschließlich der folgenden, beachtet werden, um die Gefahr von Brand, Auslaufen der Batterien und Verletzungen zu reduzieren: Bitte lesen Sie diese Anweisungen vor Inbetriebnahme dieses Produkts durch und bewahren Sie sie gut auf.**

**Für sicheren Betrieb:**

1. **Arbeitsplatz sauber halten**
   – Durcheinander am Arbeitsplatz und auf der Werkbank führt zu Verletzungen.
2. **Arbeitsumgebung berücksichtigen**
   – Setzen Sie Elektrowerkzeuge keinem Regen aus. Sorgen Sie für gute Beleuchtung des Arbeitsplatzes. Benutzen Sie Elektrowerkzeuge nicht in Gegenwart von brennbaren Flüssigkeiten oder Gasen.
3. **Kinder fernhalten**
   – Lassen Sie das Werkzeug nicht von Unbefugten berühren. Halten Sie Unbefugte vom Arbeitsplatz fern.
4. **Akkus oder unbenutzte Werkzeuge sicher aufbewahren**
   – Werkzeuge und Akkus sollten bei Nichtgebrauch getrennt an einem trockenen, hochgelegenen oder abschließbaren Ort für Kinder unzugänglich aufbewahrt werden.
   – Achten Sie darauf, daß die Akkukontakte nicht durch Metallteile, wie z.B. Schrauben, Nägel usw., kurzgeschlossen werden können.
5. **Keinen übermäßigen Druck auf das Werkzeug ausüben**
   – Das Werkzeug kann seinen Zweck besser und sicherer erfüllen, wenn es sachgemäß gehandhabt wird.
6. **Sachgerechte Werkzeuge benutzen**
   – Versuchen Sie nicht, mit kleinen Werkzeugen oder Einsätzen die Arbeit von Hochleistungswerkzeugen zu verrichten. Benutzen Sie Werkzeuge nicht für sachfremde Zwecke.
7. **Auf zweckmäßige Kleidung achten**
   – Tragen Sie keine losen Kleidungsstücke oder Schmucksachen, da sie von beweglichen Teilen erfaßt werden können. Schuhe mit rutschfesten Sohlen sind für Arbeiten im Freien zu empfehlen. Tragen Sie eine schützende Kopfbedeckung, um langes Haar zu raffen.
8. **Schutzvorrichtungen benutzen**
   – Tragen Sie eine Schutzbrille, und bei stauberzeugenden Arbeiten auch eine Gesichts- oder Staubmaske.
9. **Staubsammelvorrichtungen anschließen**
   – Wenn Anschlußvorrichtungen für Staubabsaug- und -sammelgeräte vorhanden sind, sollten diese montiert und sachgerecht verwendet werden.
10. **Netzkabel (falls vorhanden) nicht mißbrauchen**
    – Das Netzkabel darf auf keinen Fall zum Tragen des Werkzeugs mißbraucht oder gewaltsam aus der Steckdose gerissen werden. Halten Sie das Netzkabel von Hitze, Öl und scharfen Kanten fern.
11. **Werkstück sichern**
    – Benutzen Sie Klemmen oder eine Schraubzwinge, um Werkstücke einzuspannen. Dies ist sicherer als Handhaltung, und außerdem haben Sie beide Hände zur Bedienung des Werkzeugs frei.
12. **Nicht zu weit reichen**
    – Achten Sie stets auf sicheren Stand und gute Balance.
13. **Werkzeuge sorgfältig warten**
    – Halten Sie Schneidwerkzeuge stets scharf und sauber, um höhere Leistung und Sicherheit zu erzielen. Befolgen Sie die Anweisungen für die Schmierung und den Austausch von Zubehör. Überprüfen Sie Kabel regelmäßig, und lassen Sie sie bei Beschädigung von einer autorisierten Kundendienststelle reparieren.

14. **Werkzeuge von der Stromquelle trennen**
   – Wenn es die Konstruktion zuläßt, sollten Sie den Akku bei Nichtgebrauch des Werkzeugs, vor der Ausführung von Wartungsarbeiten oder dem Auswechseln von Zubehör (Messer, Einsätze, Meißel usw.), vom Werkzeug abnehmen.
15. **Einstell- und Schraubenschlüssel entfernen**
   – Vergewissern Sie sich vor dem Einschalten des Werkzeugs stets, daß Einstell- und Schraubenschlüssel entfernt worden sind.
16. **Unbeabsichtigtes Einschalten vermeiden**
   – Tragen Sie das Werkzeug nicht mit dem Finger am Ein-Aus-Schalter.
17. **Wachsam sein**
   – Lassen Sie bei der Arbeit Vorsicht und Vernunft walten. Benutzen Sie das Werkzeug nicht, wenn Sie müde sind.
18. **Werkzeug auf beschädigte Teile überprüfen**
   – Bevor Sie das Werkzeug weiterbenutzen, sollten Sie beschädigte Schutzvorrichtungen und Teile sorgfältig auf ihre Betriebsfähigkeit und Funktionstüchtigkeit hin überprüfen. Überprüfen Sie das Werkzeug auf Ausrichtung und Leichtgängigkeit beweglicher Teile, Bruchstellen, Befestigungszustand und sonstige Mängel von Teilen, die seinen Betrieb beeinträchtigen können. Beschädigte Schutzvorrichtungen oder Teile sollten von einer autorisierten Kundendienststelle ordnungsgemäß repariert oder ausgewechselt werden, wenn nicht anders in dieser Bedienungsanleitung angegeben. Lassen Sie fehlerhafte Schalter von einer autorisierten Kundendienststelle auswechseln. Benutzen Sie das Werkzeug nicht, wenn es sich nicht mit dem Ein-Aus-Schalter ein- und ausschalten läßt.
19. **Warnung**
   – Die Verwendung von anderen Zubehörteilen oder Einsätzen als den in diesem Handbuch empfohlenen kann eine Verletzungsgefahr darstellen.
   – Verwenden Sie nur die für dieses Werkzeug vorgeschriebenen Akkus.
   – Vergewissern Sie sich vor dem Anschluß an das Ladegerät, daß die Oberfläche des Akkus oder Werkzeugs sauber und trocken ist.
   – Benutzen Sie das vom Akkuhersteller empfohlene Ladegerät zum Laden von Akkus. Falscher Gebrauch kann zu elektrischen Schlägen, Überhitzen oder Auslaufen korrosiver Flüssigkeiten aus dem Akku führen.
20. **Werkzeug nur von einem Fachmann reparieren lassen**
   – Dieses Werkzeug wurde gemäß den relevanten Sicherheitsvorschriften konstruiert. Reparaturen sollten nur von einem Fachmann unter Verwendung von Original-Ersatzteilen ausgeführt werden. Anderenfalls besteht erhöhte Gefahr für den Benutzer.
21. **Entsorgung des Akkus**

–Achten Sie darauf, daß der Akku gemäß den Herstelleranweisungen vorschriftsmäßig entsorgt wird.

## ZUSÄTZLICHE SICHERHEITSBESTIMMUNGEN

1. **Bitte lesen Sie diese Gebrauchsanweisung und die Bedienungsanleitung des Ladegerätes vor Gebrauch sorgfältig durch.**
2. **Saugen Sie keine nassen Materialien, glimmenden Zigaretten o.ä. auf.**
3. **Stellen Sie den Betrieb bei Wahrnehmung abnormaler Vorkommnisse unverzüglich ein.**
4. **Falls das Gerät fallengelassen oder einer starken Erschütterung ausgesetzt wurde, muß das Gehäuse sorgfältig auf Risse und das Gerät auf Beschädigung untersucht werden, bevor der Betrieb fortgesetzt wird.**
5. **Bringen Sie das Gerät nicht in die Nähe von Heizgeräten und anderen Wärmequellen.**
6. **Achten Sie darauf, Einlaßöffnung und Entlüftungsschlitze nicht zu blockieren.**

## BEWAHREN SIE DIESE HINWEISE SORGFÄLTIG AUF.

## BEDIENUNGSHINWEISE

### Anbringen und Abnehmen des Akkus (Abb. 1)

- Schalten Sie den Staubsauger stets aus, bevor Sie den Akku anbringen oder abnehmen.
- Um den Akku herauszunehmen, drücken Sie gleichzeitig beide Verriegelungstasten des Akkus.
- Zum Einsetzen des Akkus die Erhebung am Akku-Gehäuse in die Nut im Maschinengehäuse ausrichten und den Akku hineinschieben. Stellen Sie sicher, dass der Akku hörbar einrastet, um zu verhindern, dass er herausfällt.
- Wenden Sie beim Einsetzen des Akkus keine Gewalt an. Falls der Akku nicht reibungslos hineingleitet, ist er nicht richtig ausgerichtet.

### Anbringen der Verschlussklammer (Sonderzubehör) nur für Modell 4013D (Abb. 2)

Montieren Sie stets die Verschlussklammer bei Verwendung der Akkus 1200, 1202 oder 1202A. Befestigen Sie die Verschlussklammer mit der mitgelieferten Schraube an der Maschine.

### Laden

Laden Sie den Akku vor Gebrauch mit dem Makita-Ladegerät richtig auf.
Die folgenden Akkus können für diesen Staubsauger verwendet werden:

| Modell | Akku | Leistung (mAh) | Anzahl der Zellen |
|---|---|---|---|
| 4013D | 1200, 1220 | 1300 | 10 |
| | 1202, 1222, 1202A | 2000 | 10 |
| | 1234 | 2600 | 10 |
| | 1235, 1235A | 3000 | 10 |
| 4033D | 1420 | 1300 | 12 |
| | 1422 | 2000 | 12 |
| | 1434 | 2600 | 12 |
| | 1435 | 3000 | 12 |

### Schalterfunktion (Abb. 3)

VORSICHT:
- Vergewissern Sie sich vor dem Betrieb stets, daß der Staubbeutel oder der Papierbehälter richtig befestigt ist. Bei fehlerhafter Befestigung kann Staub in den Motor eindringen und eine Betriebsstörung des Gerätes verursachen.
- Schalten Sie das Gerät nach dem Gebrauch stets aus, um eine Beschädigung zu vermeiden und die Lebensdauer des Akkus zu verlängern.

Zum Einschalten des Staubsaugers schieben Sie den Schalthebel nach vorn auf die Stellung " I ".
Zum Ausschalten des Staubsaugers schieben Sie den Schalthebel nach hinten auf die Stellung "O".

### Entleeren des Gerätes

VORSICHT:
Entleeren Sie das Gerät beim ersten Anzeichen von nachlassender Saugkraft und bevor die Füllgrenze des Gerätes erreicht wird.

Drücken Sie die Verschlußknöpfe und entfernen Sie den vorderen Gerätedeckel. **(Abb. 4)**
Entfernen Sie den Staubbeutel vorsichtig aus dem Gerät, damit kein Schmutz herausfällt, und entleeren Sie den Staubbeutel. **(Abb. 5)**
Reinigen Sie auch den inneren Gerätebereich und den Zusatzfilter. Durch Verschmutzung des Zusatzfilters können Motorschäden verursacht werden. **(Abb. 6)**

### Befestigen des Staubbeutels

Setzen Sie den Staubbeutel in die Staubbeutelkammer ein. **(Abb. 7)**
Führen Sie den Klemmrahmen des Staubbeutels in die Nut der Staubbeutelkammer ein. **(Abb. 8)**

VORSICHT:
Wird das Gerät ohne eingesetzten Staubbeutel betrieben, der Klemmrahmen des Staubbeutels nicht bis zum Anschlag in die Nut eingeführt oder ein gerissener Beutel verwendet, kann Staub in den Motor eindringen und Motordefekte verursachen.

Setzen Sie den Gerätedeckel in den Gehäusevorsprung ein und schließen Sie den Gerätedeckel bis zum Einrasten der Verschlußknöpfe. **(Abb. 9)**

HINWEIS:
- Setzen Sie den Papierfilter wie in Abschnitt "Befestigen des Staubbeutels" ein.
- Vor Einsatz eines neuen Papierfilters ist dieser zu entfalten.

### Aufbewahrung der Fugendüse (Abb. 10)

Bei Nichtgebrauch kann die Fugendüse zweckmäßigerweise im Staubsaugergehäuse aufbewahrt werden.

### Betrieb

**Bodendüse (Abb. 11)**
Zum Saugen von ebenen Flächen verwenden Sie die Bodendüse.

**Bodendüse und Saugrohr (Abb. 12)**
Zur Verwendung für Überkopfarbeiten bzw. zur Erhöhung der Reichweite verwenden Sie Bodendüse und Saugrohr.
Das Verlängerungsrohr kann zwischen Bodendüse und Gerät montiert werden. Durch die Anordnung liegt der Schwerpunkt direkt beim Bedienenden.

**Fugendüse (Abb. 13)**
Die Fugendüse eignet sich für schwer zu saugende Materialien (z. B. Sand) und das Aussaugen von Ritzen.

**Fugendüse und Saugrohr (Abb. 14)**
Für schwer zugängliche bzw. höhergelegene Stellen können Sie das Saugrohr zwischen Fugendüse und Gerät montieren.
Staubsaugen ohne Düse ist ebenfalls möglich. **(Abb. 15)**

## WARTUNG

VORSICHT:
Vor Arbeiten am Gerät vergewissern Sie sich, daß sich der Schalter in der "OFF"- Position befindet und der Akku aus dem Gerät entfernt ist.

### Aufhängevorrichtung (Abb. 16)

Hängen Sie den Staubsauger zur Aufbewahrung mit dem praktischen Aufhänger an der Rückseite an einen Nagel.

### Reinigen (Abb. 17)

Die Gehäuseteile können bei Bedarf mit einem in milder Seifenlauge angefeuchteten weichen Tuch gereinigt werden. Verwenden Sie auf keinen Fall Benzin, Farbverdünner oder lösemittelhaltige Produkte zum Reinigen des Gerätes, da diese die Oberfläche der Kunststoffteile angreifen und zu Verfärbung und Versprödung bzw. Rißbildung führen können.
Waschen Sie den Staubbeutel von Zeit zu Zeit in Seifenlauge aus. Trocknen Sie den Beutel gründlich vor erneutem Gebrauch. Ein feuchter Staubbeutel kann die Saugleistung beeinträchtigen und die Lebensdauer des Motors verkürzen.

Um die Sicherheit und Zuverlässigkeit dieses Gerätes zu gewährleisten, sollten Reparatur-, Wartungs-, und Einstellarbeiten nur von durch Makita autorisierten Werkstätten oder Kundendienstzentren unter ausschließlicher Verwendung von Makita-Originalersatzteilen ausgeführt werden.

### Geräusch- und Vibrationsentwicklung

Der typische A-bewertete Schalldruckpegel beträgt 72 dB (A).
Der Lärmpegel kann während des Betriebs 85 dB (A) überschreiten.

– Gehörschutz tragen. –

Der gewichtete Effektivwert der Beschleunigung beträgt nicht mehr als 2,5 $m/s^2$.

### CE-KONFORMITÄTSERKLÄRUNG

Hiermit erklärt wir unter unserer alleinigen Verantwortung, daß dieses Produkt gemäß den Ratsdirektiven 89/336/EWG und 98/37/EG mit den folgenden Normen bzw. Normendokumenten übereinstimmen:

EN50260, EN55014.

*Yasuhiko Kanzaki* **CE 2001**

Direktor

**MAKITA INTERNATIONAL EUROPE LTD.**
Michigan Drive, Tongwell, Milton Keynes,
Bucks MK15 8JD, ENGLAND

## Wyjaśnienia dotyczące urządzenia i jego użycia

1 Wkładka akumulatorowa
2 Przycisk
3 Śruba
4 Płytka stykowa
5 Dśwignia włącznika
6 Haczyk
7 Wypust przedni
8 Korpus odkurzacza
9 Dysza do czyszczenia rogów
10 Dysza
11 Rura przedłużacza (rura prosta)

### DANE TECHNICZNE

| Model | 4013D | 4033D |
|---|---|---|
| Pojemność | 0,5l | 0,5l |
| Praca ciągła (dla akumulatora 1222/1422) | Około 14 min | Około 14 min |
| Całkowita długość | 465 mm | 473 mm |
| Ciężar netto | 0,89 kg | 0,89 kg |
| Napięcie znamionowe | prąd stały 12 V | prąd stały 14,4 V |

- Ze względu na prowadzony ciągły program badawczo-rozwojowy podane dane techniczne mogą ulec zmianie bez powiadomienia.
- Uwaga: Dane techniczne mogą się różnić w zależności od kraju.

## INSTRUKCJE BEZPIECZEŃSTWA

**Ostrzeżenie! Używając urządzeń zasilanych akumulatorem podstawowe środki ostrożności muszą być zachowane, aby zmniejszyć ryzyko ognia, wycieku elektrolitu i uszkodzenia ciała, włączając poniższe. Przeczytaj wszystkie podane instrukcje przed użyciem tego produktu i zachowaj je do wglądu.**

**Dla bezpiecznego użycia:**

1. **Utrzymuj miejsce pracy w czystości**
   – Zabałaganione miejsca i stoły warsztatowe sprzyjają wypadkom.
2. **Zastanów się nad warunkami pracy**
   – Nie wystawiaj urządzeń na deszcz. Utrzymuj miejsce pracy dobrze oświetlone. Nie używaj urządzeń w obecności łatwopalnych płynów lub gazów.
3. **Nie pozwalaj zbliżać się dzieciom**
   – Nie pozwalaj wizytującym osobom dotykać urządzenia. Wszystkie wizytujące osoby nie powinny zbliżać się do miejsca pracy.
4. **Zachowaj nie używane akumulatory lub urządzenia**
   – Nie używane akumulatory i urządzenia powinny być przechowywane oddzielnie w suchych, wysokich lub zamykanych miejscach tak, aby były niedostępne dla dzieci.
   – Upewnij się, że styki akumulatora nie mogą zostać zwarte przez metalowe przedmioty takie, jak śruby, gwoździe itp.
5. **Nie przeciążaj urządzenia**
   – Wykona ono pracę lepiej i bezpieczniej, pracując w sposób, dla którego zostało ono zaprojektowane.
6. **Używaj poprawnego urządzenia**
   – Nie nadużywaj małych lub dodatkowych urządzeń do wykonania pracy urządzeń do dużej pracy. Nie używaj urządzeń do celów, do których nie zostały przeznaczone.
7. **Ubierz się odpowiednio**
   – Nie noś luźnych ubrań lub biżuterii. Mogą one zostać zahaczone o ruchome części. Przeciwpoślizgowe buty są wskazane przy pracy na dworze. Zaleca się noszenie ochrony na głowę przytrzymującej długie włosy.
8. **Użyj wyposażenia ochronnego**
   – Użyj okularów ochronnych, a jeżeli czynność cięcia wytwarza pyły, maski na twarz lub maski przeciwpyłowej.
9. **Podłącz urządzenie usuwające pył**
   – Jeżeli urządzenia posiadają podłączenia do urządzeń do usuwania i składowania pyłu, upewnij się, że są one poprawnie podłączone i użyte.
10. **Uważaj na przewód sieciowy (jeśli jest stosowany)**
    – Nigdy nie noś urządzenia trzymając za przewód i nie odłączaj go od gniazda przez pociągnięcie przewodu. Chroń przewód przed ciepłem, olejem i ostrymi krawędziami.
11. **Pewnie mocuj obrabiane elementy**
    – Użyj ścisków lub imadła do zamocowania obrabianych elementów. Jest to bezpieczniejsze niż używanie rąk, a dodatkowo zwalnia obie ręce do obsługiwania urządzenia.
12. **Używając urządzenia, nie oddalaj go zbytnio od siebie**
    – Cały czas trzymaj dobrze ustawione nogi i równowagę.
13. **Pamiętaj o dobrej konserwacji urządzenia**
    – Utrzymuj urządzenia tnące ostre i czyste dla lepszego i bezpieczniejszego działania. Wykonaj podane instrukcje w celu smarowania lub wymiany elementów wyposażenia. Regularnie sprawdzaj przewody urządzenia, i jeżeli są uszkodzone, oddaj je do naprawy do autoryzowanego serwisu.
14. **Odłącz urządzenia**
    – Jeżeli pozwala na to budowa urządzenia, odłącz je od akumulatora, kiedy nie jest ono używane, przed przeglądem lub przed wymianą wyposażenia takiego, jak tarcze, końcówki robocze i noże.

15. **Wyjmij klucze regulacyjne**
   – Nabierz zwyczaju sprawdzania czy klucze regulacyjne są usunięte z urządzenia przed jego użyciem.
16. **Unikaj przypadkowych uruchomień**
   – Nie noś urządzenia z palcem na włączniku.
17. **Bądź uważny**
   – Patrz co robisz. Bądź rozsądny. Nie używaj urządzenia, gdy jesteś zmęczony.
18. **Sprawdzaj uszkodzone części**
   – Przed dalszym użyciem urządzenia, osłona lub inne części, które są uszkodzone, muszą być uważnie sprawdzone, aby upewnić się, że będą poprawnie działać i wykonywać przeznaczone im funkcje. Sprawdzaj ustawienia ruchomych części, bieg jałowy ruchomych części, pęknięcia części, zamocowania, i jakiekolwiek inne warunki, które mogą wpływać na działanie. Osłona lub inne części, które są uszkodzone, powinny być naprawione lub wymienione przez autoryzowany serwis, jeżeli w instrukcji nie podano inaczej. Uszkodzone przełączniki powinny być wymienione przez autoryzowany serwis. Nie używaj urządzenia, jeżeli włącznik nie może go włączyć lub wyłączyć.
19. **Ostrzeżenie**
   – Używanie wyposażenia lub dodatkowych zakładanych elementów innych niż zalecane w niniejszej instrukcji obsługi może narazić na niebezpieczeństwo zranienia.
   – Upewnij się, czy używany akumulator jest właściwy dla danego urządzenia.
   – Przed podłączeniem do ładowarki upewnij się, czy zewnętrzna powierzchnia akumulatora lub urządzenia jest czysta i sucha.
   – Upewnij się, czy akumulatory są ładowane przy użyciu właściwej ładowarki zalecanej przez producenta. Niewłaściwe postępowanie może doprowadzić do ryzyka porażenia prądem, przegrzania lub wycieku z akumulatora płynu powodującego korozję.
20. **Naprawy urządzenia powinny być wykonywane tylko przez osobę wykwalifikowaną**
   – To urządzenie jest wykonane zgodnie z odpowiednimi wymogami bezpieczeństwa. Naprawy powinny być wykonywane wyłącznie przez osobę wykwalifikowaną z użyciem oryginalnych części zapasowych, gdyż w przeciwnym wypadku może dojść do zagrożenia użytkownika.
21. **Pozbywanie się akumulatora**
   – Upewnij się, czy sposób pozbycia się akumulatora jest bezpieczny tak, jak zaleca producent.

## DODATKOWE ZALECENIA DOTYCZĄCE BEZPIECZEŃSTWA

1. **Przed użyciem przeczytaj dokładnie niniejszą instrukcję obsługi i instrukcję obsługi ładowarki.**
2. **Nie zbieraj mokrych materiałów, palących się papierosów itp.**
3. **Jeżeli zauważysz cokolwiek nienormalnego, natychmiast przerwij pracę.**
4. **Jeżeli upuścisz lub uderzysz odkurzacz, przed przystąpieniem sprawdś dokładnie, czy nie jest popękany lub uszkodzony.**
5. **Nie zbliżaj do piecyków lub innych śródeł ciepła.**
6. **Nie blokuj otworów zasysających powietrze ani otworów wentylacyjnych.**

## ZACHOWAJ INSTRUKCJĘ OBSŁUGI.

## INSTRUKCJA OBSŁUGI

### Wkładanie lub wyjmowanie wkładki akumulatorowej (Rys. 1)

- Przed wkładaniem lub wyjmowaniem wkładki akumulatorowej zawsze wyłącz odkurzacz.
- Aby wyjąć wkładkę akumulatorową, wyciągnij ją z odkurzacza, naciskając przyciski po obu stronach wkładki.
- Aby włożyć wkładkę akumulatorowa, ustaw znajdujący się na niej język naprzeciwko bruzdy w obudowie i wsuń ją do końca na miejsce. Zawsze wkładaj wkładkę akumulatorową do końca, aż zablokuj się ona na swoim miejscu, czemu towarzyszy ciche kliknięcie. Jeżeli tego nie zrobisz, wkładka może przypadkowo wypaść z odkurzacza, powodując zranienie operatora lub osób znajdujących się w pobliżu.
- Podczas wkładania wkładki akumulatorowej nie używaj siły. Jeżeli wkładka nie daje się lekko wsunąć, nie jest ona prawidłowo wkładana.

### Zakładanie płytki stykowej (wyposażenie dodatkowe) tylko w modelu 4013D (Rys. 2)

Podczas używania wkładek akumulatorowych 1200, 1202 i 1202A zawsze załóż płytkę stykową. Przykręć płytkę stykową do odkurzacza przy pomocy dołączonej śruby.

### Ładowanie

Przed użyciem naładuj właściwie wkładkę akumulatorową przy pomocy ładowarki Makita.
W odkurzaczu można stosować następujące akumulatory.

| Model | Rodzaj akumulatora | Pojemność (mAh) | Liczba komór |
|---|---|---|---|
| 4013D | 1200, 1220 | 1300 | 10 |
| | 1202, 1222, 1202A | 2000 | 10 |
| | 1234 | 2600 | 10 |
| | 1235, 1235A | 3000 | 10 |
| 4033D | 1420 | 1300 | 12 |
| | 1422 | 2000 | 12 |
| | 1434 | 2600 | 12 |
| | 1435 | 3000 | 12 |

## Działanie włącznika (Rys. 3)

OSTRZEŻENIE:
- Przed użyciem zawsze sprawdś, czy torba na pył lub papierowa torba jest właściwie założona na odkurzacz. Niewłaściwe założenie może doprowadzić do dostania się pyłu do silnika i w rezultacie uszkodzenia odkurzacza.
- Po każdym użyciu wyłącz zawsze odkurzacz, aby zapobiec uszkodzeniu odkurzacza i wydłużyć czas używania akumulatorów.

Aby włączyć odkurzacz, przesuń dśwignię włącznika do przodu, do położenia 'I'.
Aby wyłączyć odkurzacz, przesuń dśwignię włącznika do tyłu, do położenia 'O'.

## Pozbywanie się pyłu

OSTRZEŻENIE:
Czyść odkurzacz zanim wypełni się on nadmiernie, ponieważ powoduje to zmniejszenie siły ssącej.

Wciśnij przycisk i otwórz przednią pokrywę. **(Rys. 4)**
Wyjmij ostrożnie torbę na pył z odkurzacza, aby zawartość nie rozsypała się. Wysyp zawartość torby. **(Rys. 5)**
Usuń także pył z wnętrza samego odkurzacza. Niewykonanie tego może doprowadzić do zatkania filtra gąbczastego lub uszkodzenia silnika. **(Rys. 6)**

## Wkładanie torby na pył

Włóż torbę na pył do komory w odkurzaczu. **(Rys. 7)**
Wsuń usztywnienie torby do końca w szczeliny w komorze odkurzacza. **(Rys. 8)**

OSTRZEŻENIE:
Niewłożenie torby na pył, niewsunięcie usztywnienia torby do końca w szczeliny lub używanie uszkodzonej albo rozerwanej torby na pył może spowodować dostanie się pyłu do silnika. Może to doprowadzić do uszkodzenia silnika.

Zaczep przednią pokrywę o przedni wypust odkurzacza. Następnie zamknij przednią pokrywę. **(Rys. 9)**

UWAGA:
- Podczas wkładania papierowego filtra wykonaj tę samą procedurę, co dla torby na pył.
- Przed włożeniem nowego papierowego filtra do odkurzacza zawsze rozprostuj go.

## Przechowywanie dyszy do czyszczenia rogów (Rys. 10)

Kiedy dysza do czyszczenia rogów nie jest używana, można ją wygodnie przechowywać w korpusie odkurzacza.

## Odkurzanie (ssanie)

**Dysza (Rys. 11)**
Podłącz dyszę, aby czyścić stoły, biurka, meble itp. Dysza łatwo ślizga się.

**Dysza + rura przedłużacza (rura prosta) (Rys. 12)**
Rura przedłużacza wchodzi pomiędzy dyszę i sam odkurzacz. To połączenie jest wygodne podczas odkurzania podłogi w pozycji stojącej.

**Dysza do czyszczenia rogów (Rys. 13)**
Załóż dyszę do czyszczenia rogów, aby czyścić narożniki i szczeliny w samochodzie lub w meblach.

**Dysza do czyszczenia rogów + rura przedłużacza (rura prosta) (Rys. 14)**
Użyj tego podłączenia w ciasnych miejscach, w które odkurzacz nie może się wcisnąć, lub w miejscach wysokich i trudnych do dosięgnięcia.
Możliwe jest również zasysanie pyłu bez dyszy. **(Rys. 15)**

## KONSERWACJA

OSTRZEŻENIE:
Przed wykonywaniem jakiejkolwiek pracy nad odkurzaczem zawsze upewnij się, czy jest on wyłączony, a wkładka akumulatorowa wyjęta.

## Po użyciu (Rys. 16)

Podczas przechowywania odkurzacza zawieś go na gwoździu za wygodny haczyk znajdujący się z tyłu.

## Czyszczenie (Rys. 17)

Od czasu do czasu wytrzyj z zewnątrz odkurzacz (korpus) ściereczką zmoczoną w wodzie z mydłem. Nigdy nie używaj benzyny, rozpuszczalnika itp. Może to spowodować odbarwienia i pęknięcia.
Pierz od czasu do czasu torbę na pył w wodzie z mydłem. Wysusz ją dokładnie przed użyciem. Niedokładnie wysuszona torba może spowodować słabe ssanie i skrócić żywotność silnika.

W celu zachowania bezpieczeństwa pracy z urządzeniem i jego niezawodności naprawy, konserwację i regulacje powinny być wykonywane przez autoryzowane centra usługowe Makita.

## Szumy i drgania

Typowy A-ważony poziom ciśnienia dźwięku wynosi 72 dB (A).
Poziom szumów w trakcie pracy może przekroczyć 85 dB (A).

– Noś ochraniacze uszu. –

Typowa wartość ważonej średniej kwadratowej przyspieszenia nie jest większa niż 2.5 $m/s^2$.

## CE-DEKLARACJA ZGODNOŚCII

Oświadczamy, biorąc za to wyłączną odpowiedzialność, że niniejszy wyrób jest zgodny z następującymi standardami i standardowymi dokumentami:
EN50260, EN55014,
zgodnie z Zaleceniami Rady: 89/336/EEC i 98/37/EC.

*Yasuhiko Kanzaki* **CE 2001**

Dyrektor

**MAKITA INTERNATIONAL EUROPE LTD.**
Michigan Drive, Tongwell, Milton Keynes,
Bucks MK15 8JD, ENGLAND

**Объяснения общего плана**

| | | | | | |
|---|---|---|---|---|---|
| 1 | Батарейный картридж | 5 | Пусковой механизм | 9 | Угловая форсунка |
| 2 | Нажимная кнопка | 6 | Крюк | 10 | Форсунка |
| 3 | Винт | 7 | Передняя кромка | 11 | Жесткий переходник (прямая труба) |
| 4 | Плита установки | 8 | Корпус очистителя | | |

## ТЕХНИЧЕСКИЕ ХАРАКТЕРИСТИКИ

| **Модели** | **4013D** | **4013D** |
|---|---|---|
| Емкость | 0,5 л | 0,5 л |
| Продолжительность использования (с батареей 1222/1422) | Приблиз. 14 мин | Приблиз. 14 мин |
| Общая длина | 465 мм | 473 мм |
| Вес нетто | 0,89 кг | 0,89 кг |
| Номинальное напряжение | Пост. ток 12 В | Пост. ток 14,4 В |

- Вследствие нашей продолжающейся программы поиска и разработки технические характеристики могут изменяться без уведомления.
- Примечание: Технические характеристики могут различаться в зависимости от страны.

## ИНСТРУКЦИИ ПО МЕРАМ БЕЗОПАСНОСТИ

**Предостережение! При использовании электрических инструментов следует всегда соблюдать основные меры безопасности для уменьшения опасности пожара, утечки электролита из батарей и персональных травм, включая следующие.**
**Прочитайте эти инструкции перед тем, как пытаться управлять этим изделием, и сохраните эти инструкции.**

**Для безопасного функционирования:**

1. **Поддерживайте чистоту на рабочем месте**
   – Захламленные места и подставки могут привести к травмам.
2. **Учитывайте рабочую окружающую среду**
   – Не подвергайте инструмент воздействию дождя. Поддерживайте хорошее освещение на рабочем месте. Не используйте инструмент в присутствии возгораемых жидкостей или газов.
3. **Держитесь подальше от детей**
   – Не позволяйте посетителям прикасаться к инструменту. Все посетители должны находиться подальше от рабочей области.
4. **Правильно храните батарей или неработающие инструменты**
   – Если батарей или инструменты не используются, они должны храниться в сухом, высоком или закрытом месте, вне доступа детей.
   – Убедитесь с том, что батарейные клеммы не могут быть закорочены другими металлическими частями, такими, как винты, гвозди и т.д.
5. **Не прилагайте усилие к инструменту**
   – Он будет выполнять работу лучше и безопаснее при скорости, для которой он предназначен.
6. **Используйте правильный инструмент**
   – Не пытайтесь прилагать усилие к маленьким инструментам или присоединениям для выполнения работы инструмента тяжелого назначения. Не используйте инструменты для непредназначенных целей.
7. **Одевайтесь правильно**
   – Не одевайте свисающую одежду или украшения. Они могут попасть в движущиеся части. При работе на улице рекомендуется одевать нескользящую обувь. Одевайте предохранительный головной убор для убирания длинных волос.
8. **Используйте предохранительное оборудование.**
   – Используйте защитные очки и, если работа по резке является пыльной, маску для лица или пылезащитную маску.
9. **Подсоедините пылевсасывающее оборудование**
   – Если имеются подсоединения устройств для всасывания и сбора пыли, убедитесь в том, что они подсоединены и используются правильно.
10. **Не прилагайте усилие к шнуру (если подсоединен)**
    – Никогда не носите инструмент за шнур и не дергайте за него для отсоединения его из розетки. Держите шнур подальше от жарких мест, масла и острых краев.
11. **Закрепите рабочее изделие**
    – Используйте зажимы или тиски для крепления рабочего изделия. Это является более безопасным, чем использование Вашей руки, и при этом освобождаются две руки для управления инструментом.
12. **Не заходите слишком далеко**
    – Сохраняйте правильную стойку и баланс все время.

13. **Осторожно обращайтесь с инструментами**
   – Держите режущие инструменты острыми и чистыми для более лучшей и безопасной работы. Следуйте инструкциям для смазки и смены принадлежностей. Периодически проверяйте шнуры инструмента, и, если они повреждены, обращайтесь относительно ремонта в уполномоченный центр по техобслуживанию.
14. **Отсоединяйте инструменты**
   – Когда позволяет конструкция, отсоединяйте инструмент от его батарейного блока, если инструмент не используется, перед его техническим обслуживанием и при смене принадлежностей, таких, как лезвия, резцы и резаки.
15. **Убирайте регулировочные ключи и гаечные ключи**
   – Сформируйте привычку проверять, что регулировочные ключи и гаечные ключи убраны с инструмента перед его включением.
16. **Избегайте случайных запусков**
   – Не носите инструмент с пальцем, находящемся на переключателе.
17. **Будьте бдительны**
   – Наблюдайте за тем, что Вы делаете. Используйте разумный подход. Не управляйте инструментом, если Вы устали.
18. **Проверяйте поврежденные части**
   – Перед дальнейшим использованием инструмента, предохранитель или другая часть, которая повреждена, должны быть тщательно проверены для определения того, что они будут функционировать правильно и выполнять предназначенную функцию. Проверьте на предмет совмещения движущихся частей, холостого хода движущихся частей, поломки частей, монтажа и других условий, которые могут повлиять не их функционирование. Предохранитель или другая часть, которая повреждена, должны быть правильно отремонтированы или заменены в уполномоченном центре по техобслуживанию, если только не указано другое в этой инструкции по эксплуатации. Дефектные переключатели должны быть заменены в уполномоченном центре по техобслуживанию. Не используйте инструмент, если невозможно его включение и выключение с помощью переключателя.
19. **Предостережение**
   – Использование любой другой принадлежности или присоединения, отличного от рекомендуемого в этой инструкции, может привести к опасности персональной травмы.
   – Убедитесь в том, что батарейный блок является правильным для данного инструмента.
   – Убедитесь в том, что внешняя поверхность батарейного блока или инструмента является чистой и сухой перед подключением к зарядному устройству.
   – Убедитесь в том, что батареи заряжены с использованием правильного зарядного устройства, рекомендуемого изготовителем. Неправильное использованием может привести к опасности поражения электрическим током, перегреву или утечке коррозийной жидкости из батарей.
20. **Используйте для ремонта услуги квалифицированного специалиста**
   – Этот инструмент сконструирован в соответствие с относящимися к нему требованиями безопасности. Ремонт должен проводиться только квалифицированными специалистами, используя оригинальные запасные части, в противном случае, он может вызвать существенную опасность для пользователя.
21. **Выброс батарей в мусор**
   – Убедитесь в том, что батарея выброшена в мусор безопасным способом, как указано в инструкции изготовителя.

## ДОПОЛНИТЕЛЬНЫЕ ПРАВИЛА БЕЗОПАСНОСТИ

1. **Перед использованием прочитайте внимательно эту инструкцию по эксплуатации и инструкцию по эксплуатации зарядного устройства.**
2. **Не подбирайте мокрые материалы, горящие сигареты или подобные предметы.**
3. **Если Вы заметите что-либо ненормальное, остановите эксплуатацию немедленно.**
4. **Если Вы уроните или ударите очиститель, проверьте его внимательно на предмет трещин или повреждений перед эксплуатацией.**
5. **Не подносите близко к кухонным плитам или другим источникам тепла.**
6. **Не блокируйте входное отверстие или вентиляционные отверстия.**

## СОХРАНИТЕ ЭТИ ИНСТРУКЦИИ.

## ИНСТРУКЦИИ ПО ЭКСПЛУАТАЦИИ

### Установка или удаление батарейного картриджа (Рис. 1)

- Перед установкой или удалением батарейного картриджа всегда выключайте очиститель.
- Для удаления батарейного картриджа вытащите его из очистителя при нажатии кнопок с обеих сторон картриджа.
- Для вставления батарейного картриджа совместите язычок на батарейном картридже с канавкой в корпусе и задвиньте его на место. Всегда вставляйте его до упора до тех пор, пока он не зафиксируется на месте со небольшим щелчком. При невыполнении этого условия картридж может случайно выпасть из очистителя, приведя к травме Вас или кого-либо, находящегося поблизости.
- Не используйте силу при вставлении батарейного картриджа. Если картридж не задвигается легко, он был вставлен неправильно.

### Установка плиты установки (дополнительная принадлежность) только для модели 4013D (Рис. 2)

Всегда устанавливайте плиту установки при использовании батарейных картриджей 1200, 1202 или 1202A. Установите плиту установки на очиститель с помощью поставляемых винтов.

### Зарядка

Заряжайте батарейный картридж правильно с помощью зарядного устройства Makita перед использованием.
Для этого очистителя могут быть использованы следующие батареи;

| Модель | Тип батареи | Емкость (мАч) | Число ячеек |
|---|---|---|---|
| 4013D | 1200, 1220 | 1300 | 10 |
| | 1202, 1222, 1202A | 2000 | 10 |
| | 1234 | 2600 | 10 |
| | 1235, 1235A | 3000 | 10 |
| 4033D | 1420 | 1300 | 12 |
| | 1422 | 2000 | 12 |
| | 1434 | 2600 | 12 |
| | 1435 | 3000 | 12 |

### Действия при переключении (Рис. 3)

ПРЕДУПРЕЖДЕНИЕ:

- Перед использованием следует убедиться, что мешок для пыли или бумажный пакет установлен в очиститель правильно. Неправильная установка может привести к попаданию пыли в двигатель, вызвав в результате неисправность очистителя.
- Всегда выключайте очиститель перед каждым использованием для предотвращения повреждения очистителя и продления срока службы батарей.

Для запуска очистителя сдвиньте рычаг переключения вперед в положение “I”.
Для остановки очистителя сдвиньте рычаг переключения назад в положение “O”.

### Выброс пыли в мусор

ПРЕДУПРЕЖДЕНИЕ:
Опустошайте очиститель перед тем, как он сильно заполнится, в противном случае может ослабнуть всасывающая сила.

Нажмите кнопки и откройте переднюю крышку. **(Рис. 4)**
Осторожно вытащите мешок для пыли из очистителя так, чтобы не высыпать содержимое. Опустошите содержимое мешка для пыли. **(Рис. 5)**
К тому же, опустошите пыль внутри самого мешка. Невыполнение этого условия может привести к засорению губчатого фильтра или к повреждению двигателя. **(Рис. 6)**

### Установка мешка для пыли

Поместите мешок для пыли в полость очистителя. **(Рис. 7)**
Вставьте держатель мешка для пыли полностью в канавки в полости очистителя. **(Рис. 8)**

ПРЕДУПРЕЖДЕНИЕ:
Если Вы забыли установить мешок для пыли, не вставили держатель мешка для пыли полностью в канавки или использовали порваный или помятый мешок, это может привести к попаданию пыли в двигатель. Это может вызвать неисправность двигателя.

Повесьте переднюю крышку на переднюю кромку очистителя. Затем закройте переднюю крышку. **(Рис. 9)**

ПРИМЕЧАНИЕ:

- При установке бумажного фильтра следуйте тем же процедурам, что и для мешка для пыли.
- Всегда разворачивайте бумажный фильтр перед установкой его в очиститель.

## Хранение угловой форсунки (Рис. 10)

Если угловая форсунка не используется, она может удобно храниться в корпусе очистителя.

## Чистка (Всасывание)

**Форсунка (Рис. 11)**

Присоедините форсунку для очистки столов, письменных столов, мебели и т.д.
Форсунка надевается легко.

**Форсунка + жесткий переходник (прямая труба) (Рис. 12)**

Жесткий переходник вставляется между форсункой и самим очистителем. Эта расстановка удобна для очистки пола, находясь в стоячем положении.

**Угловая форсунка (Рис. 13)**

Наденьте угловую форсунку для очистки углов и щелей в автомобиле или мебели.

**Угловая форсунка + жесткий переходник (прямая труба) (Рис. 14)**

В тесных местах, где невозможно вставить сам очиститель, либо в возвышенных местах, в которые трудно добраться, используйте эту расстановку. Возможно также всасывание пыли без форсунки. **(Рис. 15)**

## УХОД

ПРЕДУПРЕЖДЕНИЕ:
Перед выполнением любой работы на очистителе следует убедиться, что очиститель выключен, и батарейный картридж удален.

## После использования (Рис. 16)

При хранении очистителя повесьте его на гвоздь, используя удобную подвеску сзади.

## Чистка (Рис. 17)

Время от времени протирайте очиститель снаружи (корпус очистителя), используя ткань, смоченную в мыльном водном растворе. Никогда не используйте бензин, растворитель или подобные химикаты. В результате могут появиться трещины или повреждения.
Иногда промывайте мешок для пыли в мыльном водном растворе. Высушите его полностью перед использованием. Неполностью высохший мешок может привести к плохому всасыванию и сокращению срока службы двигателя.

Для поддержания безопасности и долговечности изделия починка, обслуживание или регулировка должны быть выполнены в уполномоченных центрах по техобслуживанию Makita.

## Шум и вибрация модели

Типичный А-взвешенный уровень звукового давления составляет 72 дБ (А).
Уровень шума при работе может превышать 85 дБ (А).
– Надевайте защиту для ушей. –
Типичное взвешенное значение квадратного корня ускорения составляет не более чем 2.5 м/с$^2$.

## ЕС ДЕКЛАРАЦИЯ СООТВЕТСТВИЯ

Мы заявляем под свою собственную ответственность, что этот продукт находится в соответствии со следующими стандартами или документами по стандартизации:
EN50260, EN55014,
согласно сборникам директив 89/336/EEC и 98/37/EC.

*Ясухико Канзаки* **CE 2001**

Директор

**MAKITA INTERNATIONAL EUROPE LTD.**
Michigan Drive, Tongwell, Milton Keynes,
Bucks MK15 8JD, ENGLAND

Makita Corporation
Anjo, Aichi, Japan
Made in Japan