# Spare Parts List
# Ersatzteilliste
# Liste de pièces détachées
# Lista de piezas de repuesto

2012-07

PLM4120
PLM4620
PLM4621
PLM4622
PLM4623
PLM5113

995700648 (D, GB, F, E)

Makita Werkzeug GmbH ▪ Postfach 70 04 20 ▪ D-22004 Hamburg ▪ Germany

| PLM4120, PLM4620,<br>PLM4621, PLM4622,<br>PLM4623, PLM5113 | 5 | PLM4120<br>PLM4120<br>PLM4120<br>PLM4120 | makita |
|---|---|---|---|

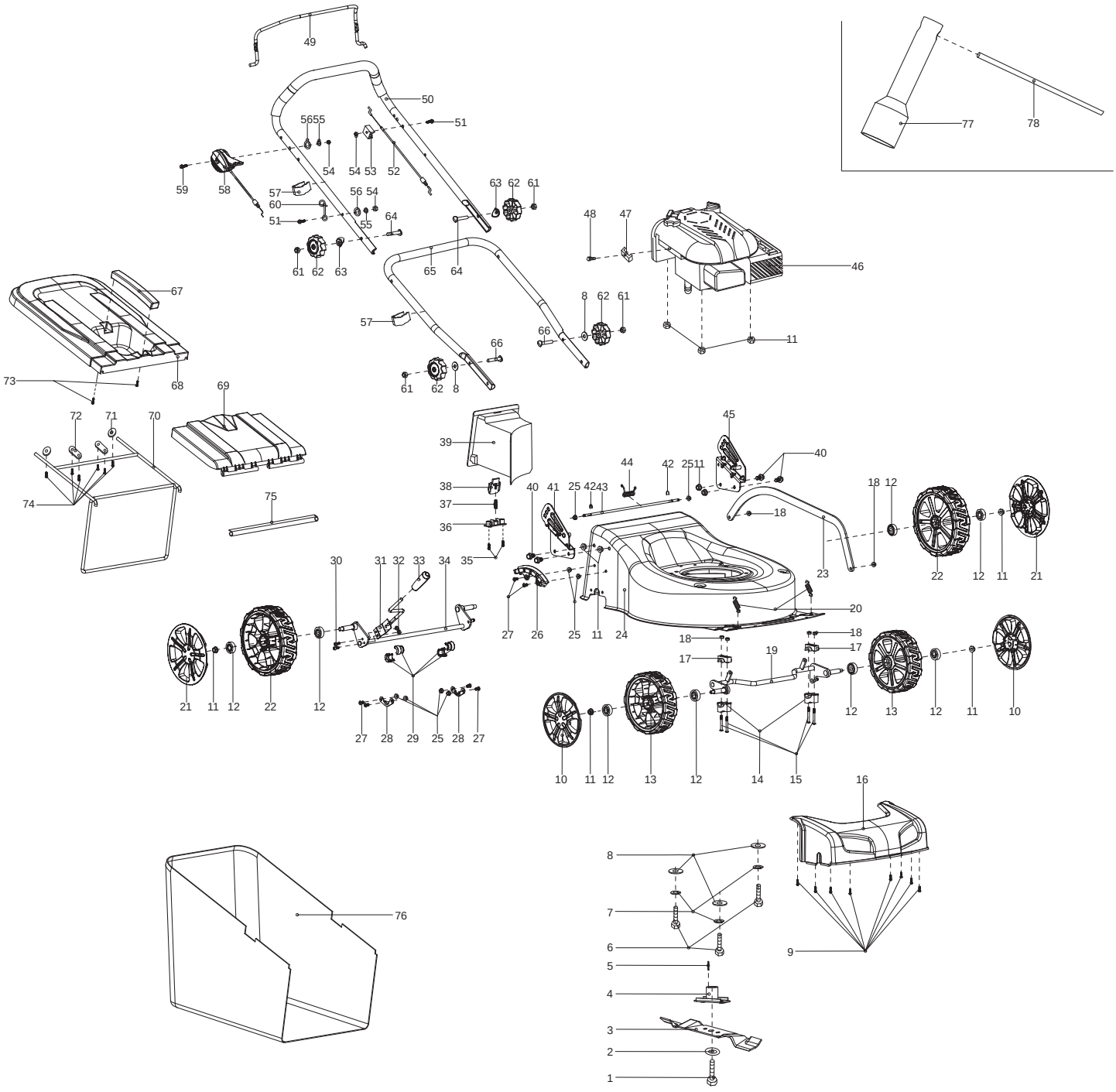

| PLM4120, PLM4620, PLM4621, PLM4622, PLM4623, PLM5113 | 5 | PLM4120<br>PLM4120<br>PLM4120<br>PLM4120 | makita |
|---|---|---|---|

| Seite / Page | Pos. | PLM4120 | Teil-Nr.<br>Part No.<br>No. de pièce<br>No. de pieza | Hinweise<br>Notes<br>Renseign.<br>Nota | Bezeichnung | Spezifikation<br>Specification | Description | Désignation | Denominación |
|---|---|---|---|---|---|---|---|---|---|
| 5 | 1 | 1 | 671 006 062 | | MESSERSCHRAUBE | | BLADE TIGHTEN SCREW | VIS DE LAME | TORNILLO DE LA CUCHILLA |
| 5 | 2 | 1 | 671 010 730 | | SCHEIBE | Φ44.5/10.2x2.5 | LID SHAPE WASHER | RONDELLE | ARANDELA |
| 5 | 3 | 1 | 671 001 433 | | MESSER | 410mm | BLADE | LAME | CUCHILLA ESTÁNDAR |
| 5 | 4 | 1 | 671 015 252 | | MESSERHALTER | | BLADE SUPPORT | MOYEU | SOPORTE DE LA CUCHILLA |
| 5 | 5 | 1 | 671 090 002 | | PASSFEDER | 4.8*4.7*46.5 | FLAT KEY | CLAVETTE | CHAVETA |
| 5 | 6 | 3 | 671 006 025 | | 6KT-SCHRAUBE | M8x35 | HEXAGON BOLT | VIS À SIX PANS | TORNILLO HEXAGONAL |
| 5 | 7 | 3 | 671 008 002 | | FEDERRING | ϕ8,65 | SPRING RING | RONDELLE À RESSORT | ANILLO ELÁSTICO |
| 5 | 8 | 5 | 671 007 007 | | SCHEIBE | ϕ8 | WASHER | RONDELLE | ARANDELA |
| 5 | 9 | 8 | 671 001 062 | | SCHRAUBE SELBSTSCHNEIDEND | 4,2x10 | SELF-TAPPING SCREW | VIS DE FORAGE | TORNILLO PERFORADOR |
| 5 | 10 | 2 | 671 001 176 | | RADKAPPE | 7" | WHEEL COVER | CHAPEAU DE MOYEU | CAPERUZA DE RUEDA |
| 5 | 11 | 11 | 671 005 028 | | 6KT-MUTTER | M8 | HEXAGONAL LOCKING NUT | ECROU HEXAGONAL | TUERCA HEXAGONAL |
| 5 | 12 | 8 | 671 004 012 | | KUGELLAGER | 6201Z | BALL BEARING | ROULEMENT À BILLES | RODAMIENTO DE BOLAS |
| 5 | 13 | 2 | 671 020 150 | | RAD | 7" | WHEEL ASSY. | ROUE | RUEDA |
| 5 | 14 | 2 | 671 418 001 | | LAGERSCHALE | | FIXED BRACKET | COQUILLE DE COUSSINET | MITAD DE RODAMIENTO |
| 5 | 15 | 4 | 671 002 028 | | SCHRAUBE | M6x45 | TRIGGER BOLT | VIS | TORNILLO |
| 5 | 16 | 1 | 671 420 001 | | FRONTTEIL | | FRONT COVER | PANNEAU | FRONTAL CUBIERTA |
| 5 | 17 | 2 | 671 445 001 | | LAGERSCHALE | | PRESSING PLATE OF BRACKET | COQUILLE DE COUSSINET | MITAD DE RODAMIENTO |
| 5 | 18 | 6 | 671 005 005 | | 6KT-MUTTER | M6 | LOCKING NUT | ECROU | TUERCA |
| 5 | 19 | 1 | 671 001 428 | | VORDERACHSE | | FRONT WHEEL AXLE | ESSIEU AVANT | EJE DELANTERO |
| 5 | 20 | 2 | 671 011 125 | | ZUGFEDER | | EXTENSION SPRING OF FRONT WHEEL AXLE | RESSORT | RESORTE |
| 5 | 21 | 2 | 671 001 177 | | RADKAPPE | 8" | WHEEL COVER | CHAPEAU DE MOYEU | CAPERUZA DE RUEDA |
| 5 | 22 | 2 | 671 020 160 | | RAD | 8" | WHEEL ASSY. | ROUE | RUEDA |
| 5 | 23 | 1 | 671 001 429 | | VERBINDUNGSSTANGE | | LINK ROD | BARRE DE RACCORDEMENT | BARRA DE CONEXIÓN |
| 5 | 24 | 1 | 671 001 182 | | GEHÄUSE BLAU | MAKITA | DECK BLUE | CHÂSSIS BLEU | CAJA AZUL |
| 5 | 25 | 8 | 671 005 024 | | 6KT-MUTTER | M6 | HEXAGONAL LOCKING NUT | ECROU HEXAGONAL | TUERCA HEXAGONAL |
| 5 | 26 | 1 | 671 001 018 | | DREHPUNKT FÜR HÖHENVERSTELLUNG | | HEIGHT ADJUSTMENT PLATE | POINT DE ROTATION POUR LE RÉGLAGE EN HAUTEUR | PUNTO DE GIRO PARA REGLAJE DE ALTURA |
| 5 | 27 | 6 | 671 002 019 | | SCHRAUBE | M6x12 | TRIGGER BOLT | VIS | TORNILLO |
| 5 | 28 | 2 | 671 001 244 | | FIXIERUNG | | RING OF AXLE FIXING | FIXATION | FIJACIÓN |
| 5 | 29 | 4 | 671 353 001 | | LAGERSCHALE | | AXLE SHEATH | PLAQUETTE | COJINETE |
| 5 | 30 | 2 | 671 002 029 | | SCHRAUBE | M5x12 | TRIGGER BOLT | VIS | TORNILLO |
| 5 | 31 | 1 | 671 001 430 | | HEBEL, HÖHENVERSTELLUNG | | LEVER, HEIGHT ADJUSTMENT | LEVIER, REGLAGE HAUTEUR | PALANCA, AJUSTE ALTURA |
| 5 | 32 | 2 | 671 005 011 | | 6KT-MUTTER | M5 | HEXAGONAL LOCKING NUT | ECROU HEXAGONAL | TUERCA HEXAGONAL |
| 5 | 33 | 1 | 671 102 602 | | HEBEL, HÖHENVERSTELLUNG UND GRIFFUMHÜLLUNG KPL. | INC. 31,33 | LEVER, HEIGHT ADJUSTMENT CPL. | LEVIER, REGLAGE HAUTEUR CPL. | PALANCA, AJUSTE ALTURA CPL. |

| PLM4120, PLM4620,<br>PLM4621, PLM4622,<br>PLM4623, PLM5113 | 5 | PLM4120<br>PLM4120<br>PLM4120<br>PLM4120 | makita |
|---|---|---|---|

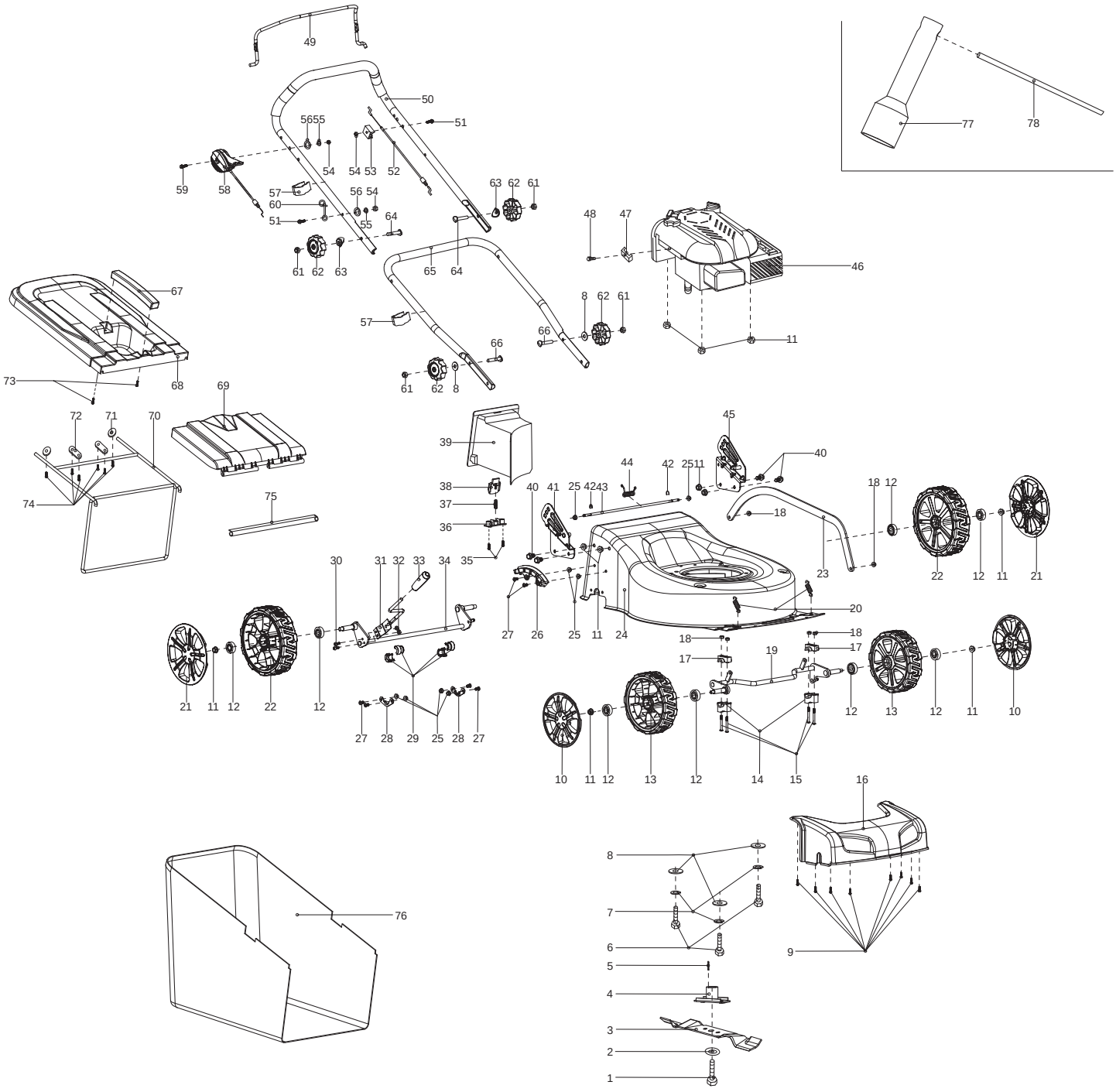

| PLM4120, PLM4620, PLM4621, PLM4622, PLM4623, PLM5113 | 5 | PLM4120<br>PLM4120<br>PLM4120<br>PLM4120 | makita |
|---|---|---|---|

| Seite / Page | Pos. | PLM4120 | Teil-Nr.<br>Part No.<br>No. de pièce<br>No. de pieza | Hinweise<br>Notes<br>Renseign.<br>Nota | Bezeichnung | Spezifikation<br>Specification | Description | Désignation | Denominación |
|---|---|---|---|---|---|---|---|---|---|
| 5 | 34 | 1 | 671 001 423 | | HINTERRADACHSE | | REAR WHEELS AXLE | AXE ROUE ARRIERES | EJE RUEDAS TRASERAS |
| 5 | 35 | 2 | 671 001 003 | | SCHRAUBE SELBSTSCHNEIDEND | 4x12 | SELF-TAPPING SCREW | VIS DE FORAGE | TORNILLO PERFORADOR |
| 5 | 36 | 1 | 671 317 001 | | DRUCKPLATTE | | PRESSING PLATE | PLAQUE | PLACA |
| 5 | 37 | 1 | 671 011 005 | | FEDER | ϕ8.0*ϕ0.9*31mm | SPRING | RESSORT | MUELLE |
| 5 | 38 | 1 | 671 316 004 | | VERRIEGELUNGSKNOPF | | LOCKING BUTTON | TÊTE DE VERROUILLAGE | BOTÓN DE BLOQUEO |
| 5 | 39 | 1 | 671 450 001 | | MULCHEINSATZ | | MULCHING BLOCK | INSERT MULCH | TAPA |
| 5 | 40 | 4 | 671 006 064 | | 6KT-SCHRAUBE | M8x6 | HEXAGON HEAD BOLT | VIS À SIX PANS | TORNILLO HEXAGONAL |
| 5 | 41 | 1 | 671 001 180 | | GRIFFANBINDUNG, RECHTS | MAKITA BLUE | BRACKET HANDLE, RIGHT | BRIDE DE POIGNÉE, DROITE | FIJACIÓN DE MANGO, DERECHA |
| 5 | 42 | 2 | 671 009 017 | | KLEMMRING | | OPEN BLOCK RING | ANNEAU | ANILLO |
| 5 | 43 | 1 | 671 001 498 | | STANGE GRASKLAPPE | | LONG POLE | TRINGLE TRAPPE À HERBE | BARRA TAPA DE YERBA |
| 5 | 44 | 1 | 671 011 101 | | FEDER | | SPRING OF REAR COVER BOARD | RESSORT | MUELLE |
| 5 | 45 | 1 | 671 001 179 | | GRIFFANBINDUNG, LINKS | MAKITA BLUE | BRACKET HANDLE, LEFT | BRIDE DE POIGNÉE, GAUCHE | FIJACIÓN DE MANGO, IZQ. |
| 5 | 46 | 1 | | | MOTOR | B&S/500 E | ENGINE | MOTEUR | MOTOR |
| 5 | * | 1 | | Pos. 46,47,48 | ZUM AUSTAUSCH DIESER TEILE WENDEN SIE SICH AN DEN KUNDENDIENST DES MOTORHERSTELLERS | Pos. 46,47,48 | TO REPLACE THESE PARTS SEEK ASSISTANCE FROM THE ENGINE MANUFACTURER'S AFTER SALES SERVICE | POUR LE REMPLACEMENT DE CES PIÈCES S'ADRESSER AU SERVICE APRÈS VENTES DU CONSTRUCTEUR DU MOTEUR | PARA RECAMBIO DE ESTAS PIEZAS FAVOR SE DIRIGEN AL SERVICIO TÉCNICO DEL FABRICANTE DEL MOTOR |
| 5 | 49 | 1 | 671 001 448 | | HEBEL, MOTORBREMSE | | LEVER, MOTOR BRAKE | LEVIER FREIN MOTEUR | PALANCA, FRENO MOTOR |
| 5 | 50 | 1 | 671 002 001 | | HOLM, OBERTEIL | BLACK | HANDLE, UPPER PART | MANCHERON, PARTIE SUPERIEURE | MANILLAR, PARTE SUPERIOR |
| 5 | 51 | 2 | 671 006 011 | | SCHRAUBE | M6x35 | BOLT | VIS | TORNILLO |
| 5 | 52 | 1 | 671 001 114 | | BOWDENZUG | 16" | CONTROL CABLE, THROTTLE | CÂBLE BOWDEN | TRACCIÓN BOWDEN |
| 5 | 53 | 1 | 671 336 001 | | HALTERUNG | | FIXED BRACKET | FIXATION | SOPORTE |
| 5 | 54 | 3 | 671 005 016 | | 6KT-MUTTER | M6 | HEX. LOCK NUT | ECROU | TUERCA |
| 5 | 55 | 2 | 671 008 003 | | FEDERSCHEIBE | ϕ6,65 | SPRING WASHER | RONDELLE A RESSORT | ARANDELA ELASTICO |
| 5 | 56 | 2 | 671 007 008 | | SCHEIBE | ϕ16xϕ8x0,8 | WASHER | RONDELLE | ARANDELA |
| 5 | 57 | 2 | 671 177 001 | | KABELCLIPP | | CABLE CLIP | CLIP DE CÂBLE | CLIP PARA CABLE |
| 5 | 58 | 1 | 671 001 137 | | MOTORFERNBEDIENUNG INKL. BOWDENZUG | 16" | HANDLE / CABLE, THROTTLE | LEVIER / CABLE, ACCELERATEUR | PALANCA / CABLE, ACELERADOR |
| 5 | 59 | 1 | 671 006 059 | | SCHRAUBE | M6x50 | BOLT | VIS | TORNILLO |
| 5 | 60 | 1 | 671 001 647 | | HAKEN | | CABLE HOOK | TENON | GANCHO |
| 5 | 61 | 4 | 671 005 007 | | MUTTER | M8 | NUT | ECROU | TUERCA |
| 5 | 62 | 4 | 671 453 001 | | STERNGRIFF | | STAR KNOB | MANETTE | MANIJA DE ESTRELLA |
| 5 | 63 | 2 | 671 001 085 | | SCHEIBE | | WASHER | RONDELLE | ARANDELA |
| 5 | 64 | 2 | 671 006 004 | | FLACHKOPFSCHRAUBE | M8x52 | FLAT HEAD BOLT | VIS À TÊTE CYLINDRIQUE | TORNILLO DE CABEZA PLANA |
| 5 | 65 | 1 | 671 001 450 | | HOLM, UNTERTEIL | | HANDLE, LOWER PART | MANCHERON, PARTIE INFERIEURE | MANILLAR, PARTE INFERIOR |
| 5 | 66 | 2 | 671 006 118 | | FLACHKOPFSCHRAUBE | M8x35 | FLAT HEAD BOLT | VIS À TÊTE CYLINDRIQUE | TORNILLO DE CABEZA PLANA |
| 5 | 67 | 1 | 671 454 001 | | HANDGRIFF | | HANDLE OF GRASS CATCHER | POIGNÉE | MANGO |
| 5 | 68 | 1 | 671 455 001 | | KORB, OBERTEIL | | GRASS-BOX, UPPER | SAC, PARTIE | CESTO, SUPERIOR |

| PLM4120, PLM4620,<br>PLM4621, PLM4622,<br>PLM4623, PLM5113 | 5 | PLM4120<br>PLM4120<br>PLM4120<br>PLM4120 | makita |
|---|---|---|---|

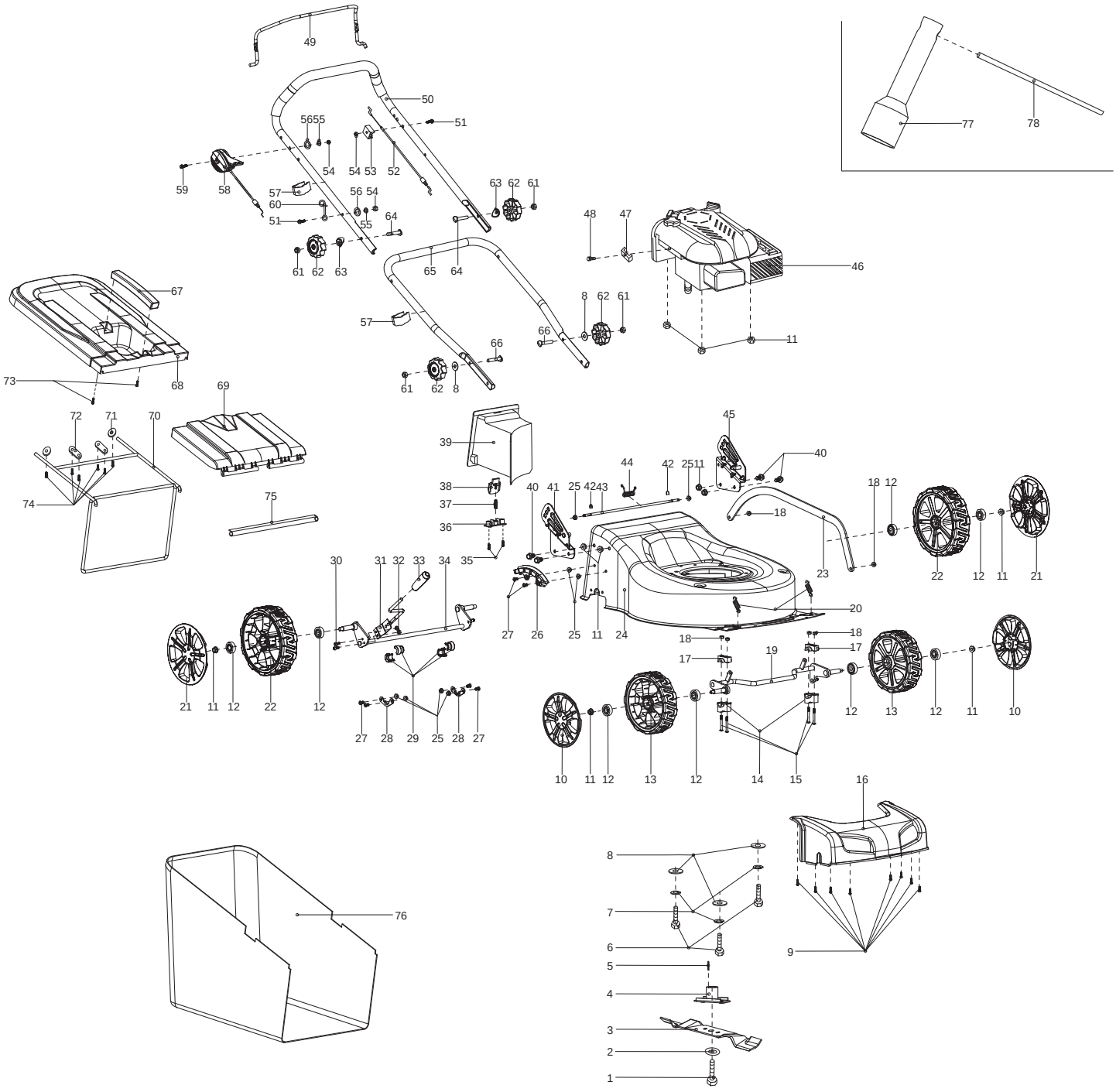

| Seite / Page | Pos. | PLM4120 | Teil-Nr. Part No. No. de pièce No. de pieza | Hinweise Notes Renseign. Nota | Bezeichnung | Spezifikation Specification | Description | Désignation | Denominación |
|---|---|---|---|---|---|---|---|---|---|
| 5 | 69 | 1 | 671 456 001 | | HECKKLAPPE | | DECK LID | HAYON | PORTÓN TRASERO |
| 5 | 70 | 1 | 671 001 435 | | RAHMEN | | GRASS CATCHER BRACKET | CADRE | MARKO |
| 5 | 71 | 2 | 671 001 436 | | SCHEIBE | ϕ5*ϕ24*2 | TIGHTEN PRESSING PLATE | RONDELLE | ARANDELA |
| 5 | 72 | 2 | 671 001 203 | | DRUCKPLATTE | | PRESSING PLATE OF FRONT WHEEL AXLE | PLAQUE | PLACA |
| 5 | 73 | 2 | 671 001 055 | | SCHRAUBE SELBSTSCHNEIDEND | 5x16 | SELF-TAPPING SCREW | VIS DE FORAGE | TORNILLO PERFORADOR |
| 5 | 74 | 6 | 671 001 054 | | SCHRAUBE SELBSTSCHNEIDEND | 5x12 | SELF-TAPPING SCREW | VIS DE FORAGE | TORNILLO PERFORADOR |
| 5 | 75 | 1 | 671 014 170 | | DRUCKPLATTE | | PRESSING PLATE | PLAQUE | PLACA |
| 5 | 76 | 1 | 671 001 416 | | NYLONEINSATZ FÜR FANGKORB | 50L Nylon, MAKITA Logo | GRASS CATCHER | SAC | CESTO |
| 5 | 77 | 1 | 671 001 078 | | STECKSCHLÜSSEL | 21mm | BOX SPANNER | CLÉ À DOUILLE | LLAVE |
| 5 | 78 | 1 | 671 001 079 | | SPANNSTANGE | Φ8x110mm | SPANNER POLE | TIRANT | TENSOR |

| PLM4120, PLM4620,<br>PLM4621, PLM4622,<br>PLM4623, PLM5113 | 6 | PLM4620<br>PLM4620<br>PLM4620<br>PLM4620 |
|---|---|---|

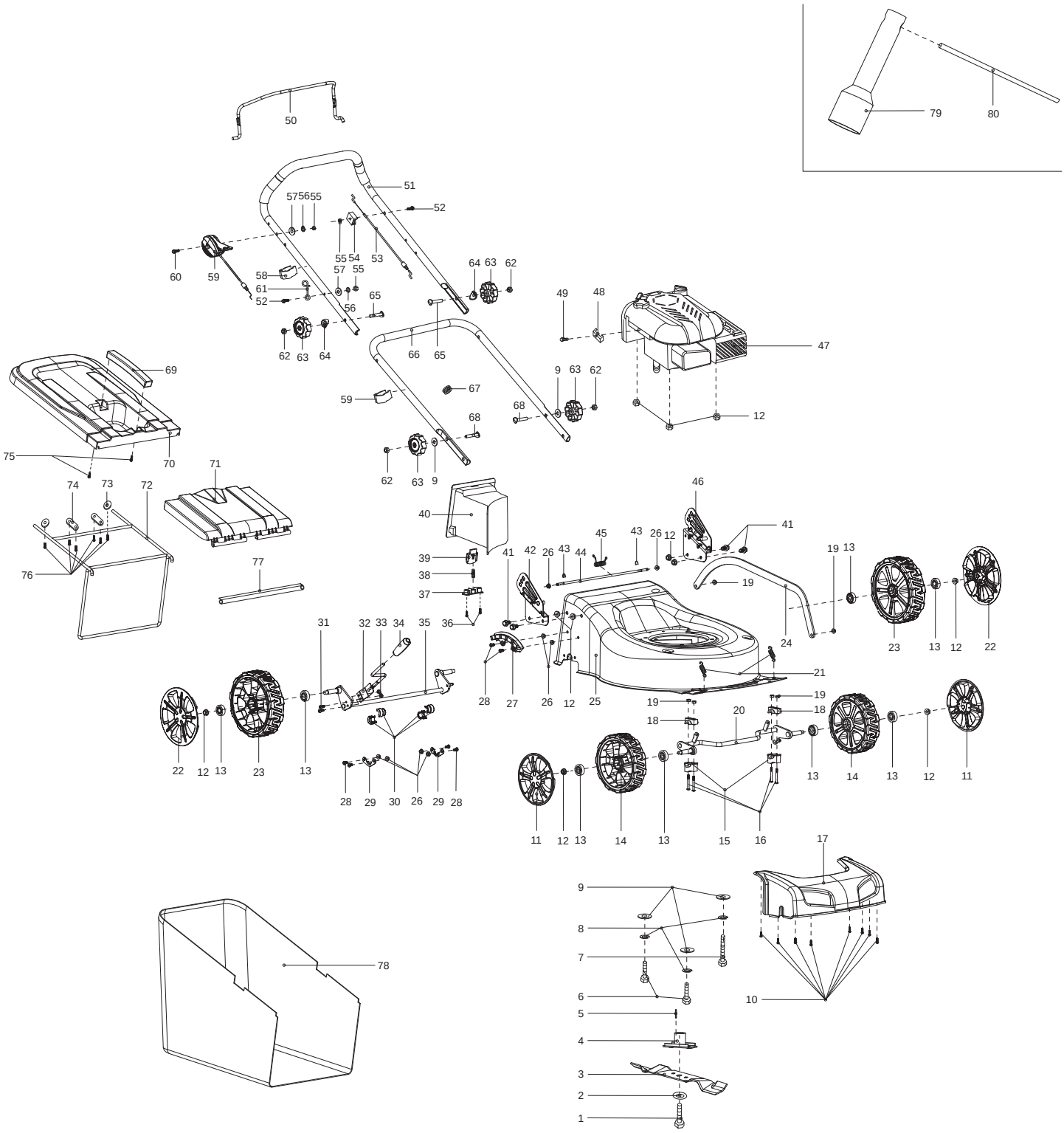

| PLM4120, PLM4620, PLM4621, PLM4622, PLM4623, PLM5113 | 6 | PLM4620<br>PLM4620<br>PLM4620<br>PLM4620 | makita |
|---|---|---|---|

| Seite / Page | Pos. | PLM4620 | Teil-Nr.<br>Part No.<br>No. de pièce<br>No. de pieza | Hinweise<br>Notes<br>Renseign.<br>Nota | Bezeichnung | Spezifikation<br>Specification | Description | Désignation | Denominación |
|---|---|---|---|---|---|---|---|---|---|
| 6 | 1 | 1 | 671 006 065 | | MESSERSCHRAUBE | 3/8 USN 24 L=30mm | BLADE TIGHTEN SCREW | VIS DE LAME | TORNILLO DE LA CUCHILLA |
| 6 | 2 | 1 | 671 010 730 | | SCHEIBE | Φ44.5/10.2x2.5 | LID SHAPE WASHER | RONDELLE | ARANDELA |
| 6 | 3 | 1 | 671 001 451 | | MESSER | 460mm | BLADE | LAME | CUCHILLA ESTÁNDAR |
| 6 | 4 | 1 | 671 015 252 | | MESSERHALTER | | BLADE SUPPORT | MOYEU | SOPORTE DE LA CUCHILLA |
| 6 | 5 | 1 | 671 090 002 | | PASSFEDER | 4.8*4.7*46.5 | FLAT KEY | CLAVETTE | CHAVETA |
| 6 | 6 | 2 | 671 006 025 | | 6KT-SCHRAUBE | M8x35 | HEXAGON BOLT | VIS À SIX PANS | TORNILLO HEXAGONAL |
| 6 | 7 | 1 | 671 006 014 | | 6KT-SCHRAUBE | M8x60mm | HEXAGON BOLT | VIS À SIX PANS | TORNILLO HEXAGONAL |
| 6 | 8 | 3 | 671 008 002 | | FEDERRING | ϕ8,65 | SPRING RING | RONDELLE À RESSORT | ANILLO ELÁSTICO |
| 6 | 9 | 5 | 671 007 007 | | SCHEIBE | ϕ8 | WASHER | RONDELLE | ARANDELA |
| 6 | 10 | 8 | 671 001 062 | | SCHRAUBE SELBSTSCHNEIDEND | 4,2x10 | SELF-TAPPING SCREW | VIS DE FORAGE | TORNILLO PERFORADOR |
| 6 | 11 | 2 | 671 001 176 | | RADKAPPE | 7" | WHEEL COVER | CHAPEAU DE MOYEU | CAPERUZA DE RUEDA |
| 6 | 12 | 11 | 671 005 028 | | 6KT-MUTTER | M8 | HEXAGONAL LOCKING NUT | ECROU HEXAGONAL | TUERCA HEXAGONAL |
| 6 | 13 | 8 | 671 004 012 | | KUGELLAGER | 6201Z | BALL BEARING | ROULEMENT À BILLES | RODAMIENTO DE BOLAS |
| 6 | 14 | 2 | 671 020 150 | | RAD | 7" | WHEEL ASSY. | ROUE | RUEDA |
| 6 | 15 | 2 | 671 418 001 | | LAGERSCHALE | | FIXED BRACKET | COQUILLE DE COUSSINET | MITAD DE RODAMIENTO |
| 6 | 16 | 4 | 671 002 028 | | SCHRAUBE | M6x45 | TRIGGER BOLT | VIS | TORNILLO |
| 6 | 17 | 1 | 671 659 001 | | FRONTTEIL | BLACK with edge cutting | FRONT COVER | PANNEAU | FRONTAL CUBIERTA |
| 6 | 18 | 2 | 671 445 001 | | LAGERSCHALE | | PRESSING PLATE OF BRACKET | COQUILLE DE COUSSINET | MITAD DE RODAMIENTO |
| 6 | 19 | 6 | 671 005 005 | | 6KT-MUTTER | M6 | LOCKING NUT | ECROU | TUERCA |
| 6 | 20 | 1 | 671 001 786 | | VORDERACHSE | with edge cutting | FRONT WHEEL AXLE | ESSIEU AVANT | EJE DELANTERO |
| 6 | 21 | 2 | 671 011 125 | | ZUGFEDER | | EXTENSION SPRING OF FRONT WHEEL AXLE | RESSORT | RESORTE |
| 6 | 22 | 2 | 671 001 177 | | RADKAPPE | 8" | WHEEL COVER | CHAPEAU DE MOYEU | CAPERUZA DE RUEDA |
| 6 | 23 | 2 | 671 020 160 | | RAD | 8" | WHEEL ASSY. | ROUE | RUEDA |
| 6 | 24 | 1 | 671 144 002 | | VERBINDUNGSSTANGE | 528mm | CONNECTING ROD | BARRE DE RACCORDEMENT | BARRA DE CONEXIÓN |
| 6 | 25 | 1 | 671 001 517 | | GEHÄUSE BLAU | MAKITA with edge cutting | DECK BLUE | CHÂSSIS BLEU | CAJA AZUL |
| 6 | 26 | 8 | 671 005 024 | | 6KT-MUTTER | M6 | HEXAGONAL LOCKING NUT | ECROU HEXAGONAL | TUERCA HEXAGONAL |
| 6 | 27 | 1 | 671 001 018 | | DREHPUNKT FÜR HÖHENVERSTELLUNG | | HEIGHT ADJUSTMENT PLATE | POINT DE ROTATION POUR LE RÉGLAGE EN HAUTEUR | PUNTO DE GIRO PARA REGLAJE DE ALTURA |
| 6 | 28 | 6 | 671 002 019 | | SCHRAUBE | M6x12 | TRIGGER BOLT | VIS | TORNILLO |
| 6 | 29 | 2 | 671 001 244 | | FIXIERUNG | | RING OF AXLE FIXING | FIXATION | FIJACIÓN |
| 6 | 30 | 4 | 671 353 001 | | LAGERSCHALE | | AXLE SHEATH | PLAQUETTE | COJINETE |
| 6 | 31 | 2 | 671 002 029 | | SCHRAUBE | M5x12 | TRIGGER BOLT | VIS | TORNILLO |
| 6 | 32 | 1 | 671 001 430 | | HEBEL, HÖHENVERSTELLUNG | | LEVER, HEIGHT ADJUSTMENT | LEVIER, REGLAGE HAUTEUR | PALANCA, AJUSTE ALTURA |
| 6 | 33 | 2 | 671 005 011 | | 6KT-MUTTER | M5 | HEXAGONAL LOCKING NUT | ECROU HEXAGONAL | TUERCA HEXAGONAL |
| 6 | 34 | 1 | 671 102 602 | | HEBEL, HÖHENVERSTELLUNG UND GRIFFUMHÜLLUNG KPL. | INC. 32,34 | LEVER, HEIGHT ADJUSTMENT CPL. | LEVIER, REGLAGE HAUTEUR CPL. | PALANCA, AJUSTE ALTURA CPL. |

| PLM4120, PLM4620,<br>PLM4621, PLM4622,<br>PLM4623, PLM5113 | 6 | PLM4620<br>PLM4620<br>PLM4620<br>PLM4620 |
|---|---|---|

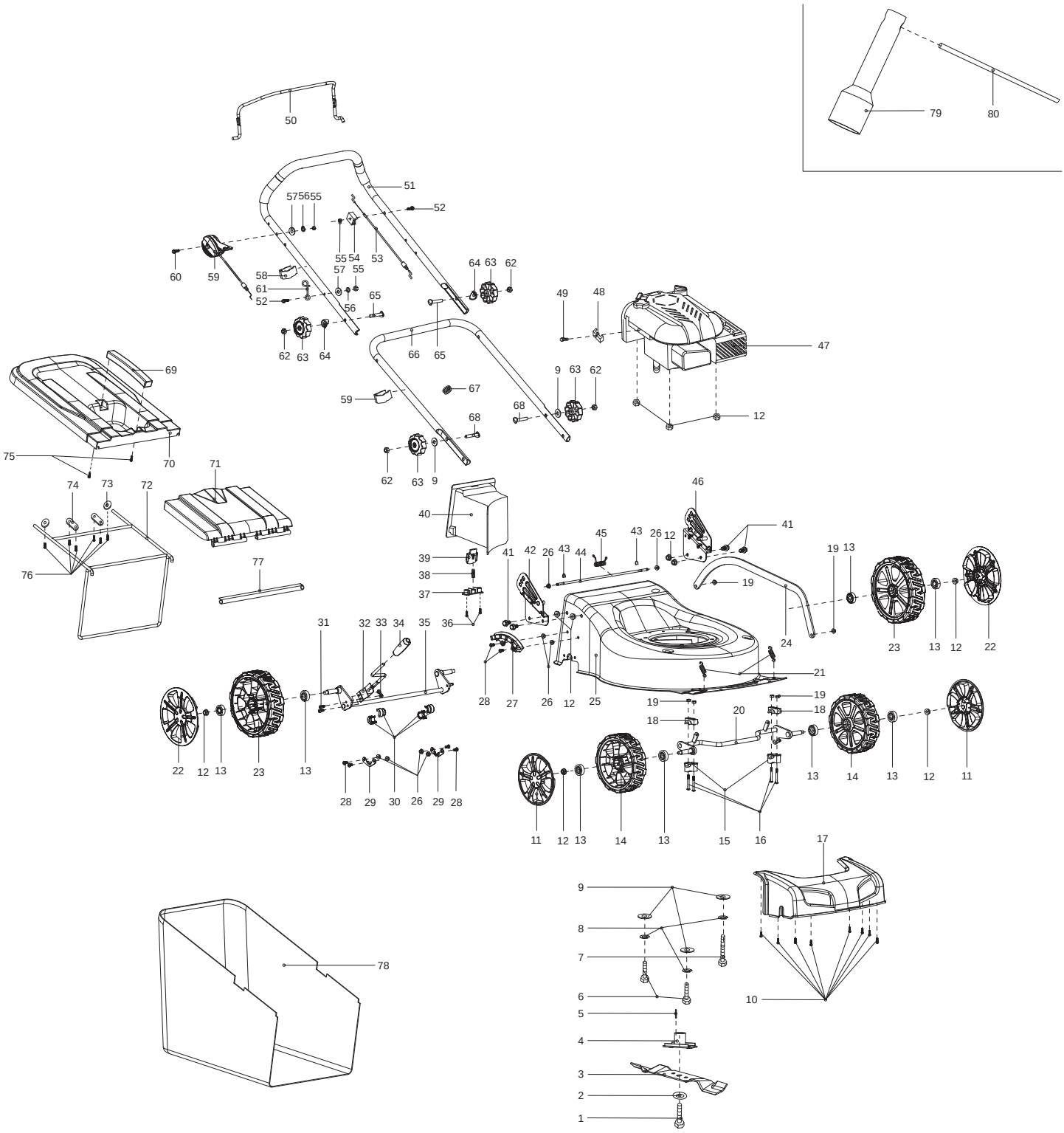

| PLM4120, PLM4620, PLM4621, PLM4622, PLM4623, PLM5113 | 6 | PLM4620<br>PLM4620<br>PLM4620<br>PLM4620 | makita |
|---|---|---|---|

| Seite / Page | Pos. | PLM4620 | Teil-Nr.<br>Part No.<br>No. de pièce<br>No. de pieza | Hinweise<br>Notes<br>Renseign.<br>Nota | Bezeichnung | Spezifikation<br>Specification | Description | Désignation | Denominación |
|---|---|---|---|---|---|---|---|---|---|
| 6 | 35 | 1 | 671 001 438 | | HINTERRADACHSE | 18" | REAR WHEELS AXLE | AXE ROUE ARRIERES | EJE RUEDAS TRASERAS |
| 6 | 36 | 2 | 671 001 005 | | SCHRAUBE SELBSTSCHNEIDEND | 4x16 | SELF-TAPPING SCREW | VIS DE FORAGE | TORNILLO PERFORADOR |
| 6 | 37 | 1 | 671 317 001 | | DRUCKPLATTE | | PRESSING PLATE | PLAQUE | PLACA |
| 6 | 38 | 1 | 671 011 005 | | FEDER | ϕ8.0*ϕ0.9*31mm | SPRING | RESSORT | MUELLE |
| 6 | 39 | 1 | 671 316 004 | | VERRIEGELUNGSKNOPF | | LOCKING BUTTON | TÊTE DE VERROUILLAGE | BOTÓN DE BLOQUEO |
| 6 | 40 | 1 | 671 660 001 | | MULCHEINSATZ | with edge cutting | MULCHING BLOCK | INSERT MULCH | TAPA |
| 6 | 41 | 4 | 671 006 064 | | 6KT-SCHRAUBE | M8x6 | HEXAGON HEAD BOLT | VIS À SIX PANS | TORNILLO HEXAGONAL |
| 6 | 42 | 1 | 671 001 180 | | GRIFFANBINDUNG, RECHTS | MAKITA BLUE | BRACKET HANDLE, RIGHT | BRIDE DE POIGNÉE, DROITE | FIJACIÓN DE MANGO, DERECHA |
| 6 | 43 | 2 | 671 009 017 | | KLEMMRING | | OPEN BLOCK RING | ANNEAU | ANILLO |
| 6 | 44 | 1 | 671 001 518 | | STANGE GRASKLAPPE | | LONG POLE | TRINGLE TRAPPE À HERBE | BARRA TAPA DE YERBA |
| 6 | 45 | 1 | 671 011 101 | | FEDER | | SPRING OF REAR COVER BOARD | RESSORT | MUELLE |
| 6 | 46 | 1 | 671 001 179 | | GRIFFANBINDUNG, LINKS | MAKITA BLUE | BRACKET HANDLE, LEFT | BRIDE DE POIGNÉE, GAUCHE | FIJACIÓN DE MANGO, IZQ. |
| 6 | 47 | 1 | | | MOTOR | B&S/625 series, 122T020186B1 A7096 | ENGINE | MOTEUR | MOTOR |
| 6 | 48 | 1 | 671 010 830 | | KABELKLEMME | | PULLING CORD COMPRESSION | CRAMP | COLLIER DE SERRAGE |
| 6 | 49 | 1 | 671 003 012 | | SCHRAUBE | M5x14 | SCREW | VIS | TORNILLO |
| 6 | 50 | 1 | 671 001 448 | | HEBEL, MOTORBREMSE | | LEVER, MOTOR BRAKE | LEVIER FREIN MOTEUR | PALANCA, FRENO MOTOR |
| 6 | 51 | 1 | 671 002 001 | | HOLM, OBERTEIL | BLACK | HANDLE, UPPER PART | MANCHERON, PARTIE SUPERIEURE | MANILLAR, PARTE SUPERIOR |
| 6 | 52 | 2 | 671 006 011 | | SCHRAUBE | M6x35 | BOLT | VIS | TORNILLO |
| 6 | 53 | 1 | 671 001 113 | | BOWDENZUG (MOTORBREMSE) | 18" | CONTROL CABLE (MOTOR BRAKE) | CÂBLE BOWDEN (FREIN MOTEUR) | TRACCIÓN BOWDEN (FRENO MOTOR) |
| 6 | 54 | 1 | 671 336 001 | | HALTERUNG | | FIXED BRACKET | FIXATION | SOPORTE |
| 6 | 55 | 3 | 671 005 016 | | 6KT-MUTTER | M6 | HEX. LOCK NUT | ECROU | TUERCA |
| 6 | 56 | 2 | 671 008 003 | | FEDERSCHEIBE | ϕ6,65 | SPRING WASHER | RONDELLE A RESSORT | ARANDELA ELASTICO |
| 6 | 57 | 2 | 671 007 008 | | SCHEIBE | ϕ16xϕ8x0,8 | WASHER | RONDELLE | ARANDELA |
| 6 | 58 | 2 | 671 177 001 | | KABELCLIPP | | CABLE CLIP | CLIP DE CÂBLE | CLIP PARA CABLE |
| 6 | 59 | 1 | 671 001 137 | | MOTORFERNBEDIENUNG INKL. BOWDENZUG | 16" | HANDLE / CABLE, THROTTLE | LEVIER / CABLE, ACCELERATEUR | PALANCA / CABLE, ACELERADOR |
| 6 | 60 | 1 | 671 006 059 | | SCHRAUBE | M6x50 | BOLT | VIS | TORNILLO |
| 6 | 61 | 1 | 671 001 647 | | HAKEN | | CABLE HOOK | TENON | GANCHO |
| 6 | 62 | 4 | 671 005 007 | | MUTTER | M8 | NUT | ECROU | TUERCA |
| 6 | 63 | 4 | 671 453 001 | | STERNGRIFF | | STAR KNOB | MANETTE | MANIJA DE ESTRELLA |
| 6 | 64 | 2 | 671 001 085 | | SCHEIBE | | WASHER | RONDELLE | ARANDELA |
| 6 | 65 | 2 | 671 006 004 | | FLACHKOPFSCHRAUBE | M8x52 | FLAT HEAD BOLT | VIS À TÊTE CYLINDRIQUE | TORNILLO DE CABEZA PLANA |
| 6 | 66 | 1 | 671 001 453 | | HOLM, UNTERTEIL | | HANDLE, LOWER PART | MANCHERON, PARTIE INFERIEURE | MANILLAR, PARTE INFERIOR |
| 6 | 67 | 1 | 671 178 001 | | GUMMITÜLLE | | CORD PROTECTING SHEATH | PASSE-FIL | BOQUILLA DE CAUCHO |
| 6 | 68 | 2 | 671 006 118 | | FLACHKOPFSCHRAUBE | M8x35 | FLAT HEAD BOLT | VIS À TÊTE CYLINDRIQUE | TORNILLO DE CABEZA PLANA |
| 6 | 69 | 1 | 671 454 001 | | HANDGRIFF | | HANDLE OF GRASS CATCHER | POIGNÉE | MANGO |
| 6 | 70 | 1 | 671 467 001 | | KORB, OBERTEIL | | GRASS-BOX, UPPER | SAC, PARTIE | CESTO, SUPERIOR |
| 6 | 71 | 1 | 671 468 001 | | HECKKLAPPE | | REAR COVER BOARD | HAYON | PORTÓN TRASERO |

| PLM4120, PLM4620,<br>PLM4621, PLM4622,<br>PLM4623, PLM5113 | 6 | PLM4620<br>PLM4620<br>PLM4620<br>PLM4620 |
|---|---|---|

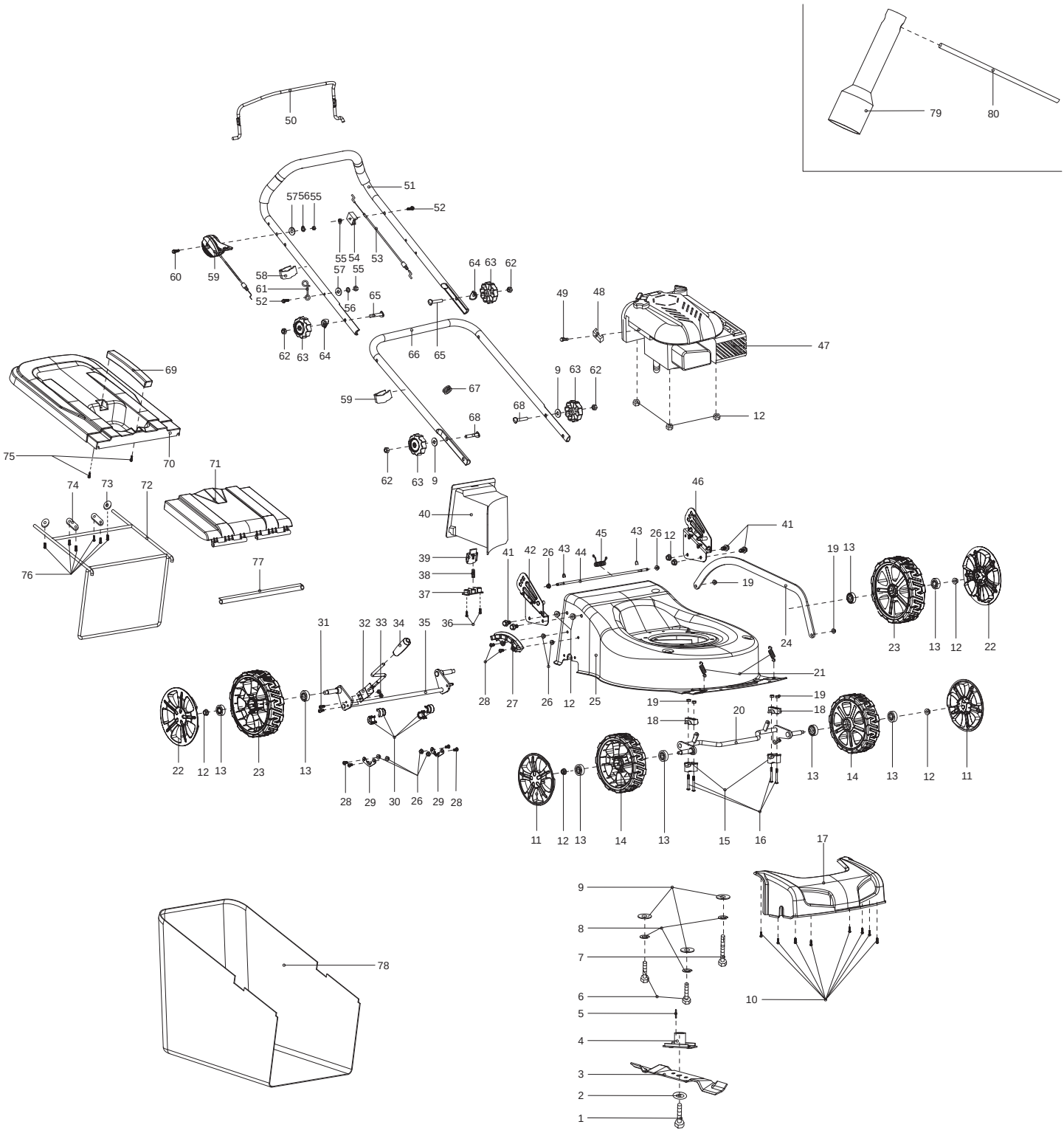

| Seite / Page | Pos. | PLM4620 | Teil-Nr. Part No. No. de pièce No. de pieza | Hinweise Notes Renseign. Nota | Bezeichnung | Spezifikation Specification | Description | Désignation | Denominación |
|---|---|---|---|---|---|---|---|---|---|
| 6 | 72 | 1 | 671 001 443 | | RAHMEN | | GRASS CATCHER BRACKET | CADRE | MARKO |
| 6 | 73 | 2 | 671 001 436 | | SCHEIBE | ϕ5*ϕ24*2 | TIGHTEN PRESSING PLATE | RONDELLE | ARANDELA |
| 6 | 74 | 2 | 671 001 203 | | DRUCKPLATTE | | PRESSING PLATE OF FRONT WHEEL AXLE | PLAQUE | PLACA |
| 6 | 75 | 2 | 671 001 055 | | SCHRAUBE SELBSTSCHNEIDEND | 5x16 | SELF-TAPPING SCREW | VIS DE FORAGE | TORNILLO PERFORADOR |
| 6 | 76 | 6 | 671 001 054 | | SCHRAUBE SELBSTSCHNEIDEND | 5x12 | SELF-TAPPING SCREW | VIS DE FORAGE | TORNILLO PERFORADOR |
| 6 | 77 | 1 | 671 001 353 | | DRUCKLEISTE | | PRESSING BAR | BARRE | LISTÓN |
| 6 | 78 | 1 | 671 001 418 | | NYLONEINSATZ FÜR FANGKORB | 60L Nylon, Makita logo | GRASS CATCHER | SAC | CESTO |
| 6 | 79 | 1 | 671 001 078 | | STECKSCHLÜSSEL | 21mm | BOX SPANNER | CLÉ À DOUILLE | LLAVE |
| 6 | 80 | 1 | 671 001 079 | | SPANNSTANGE | Φ8x110mm | SPANNER POLE | TIRANT | TENSOR |

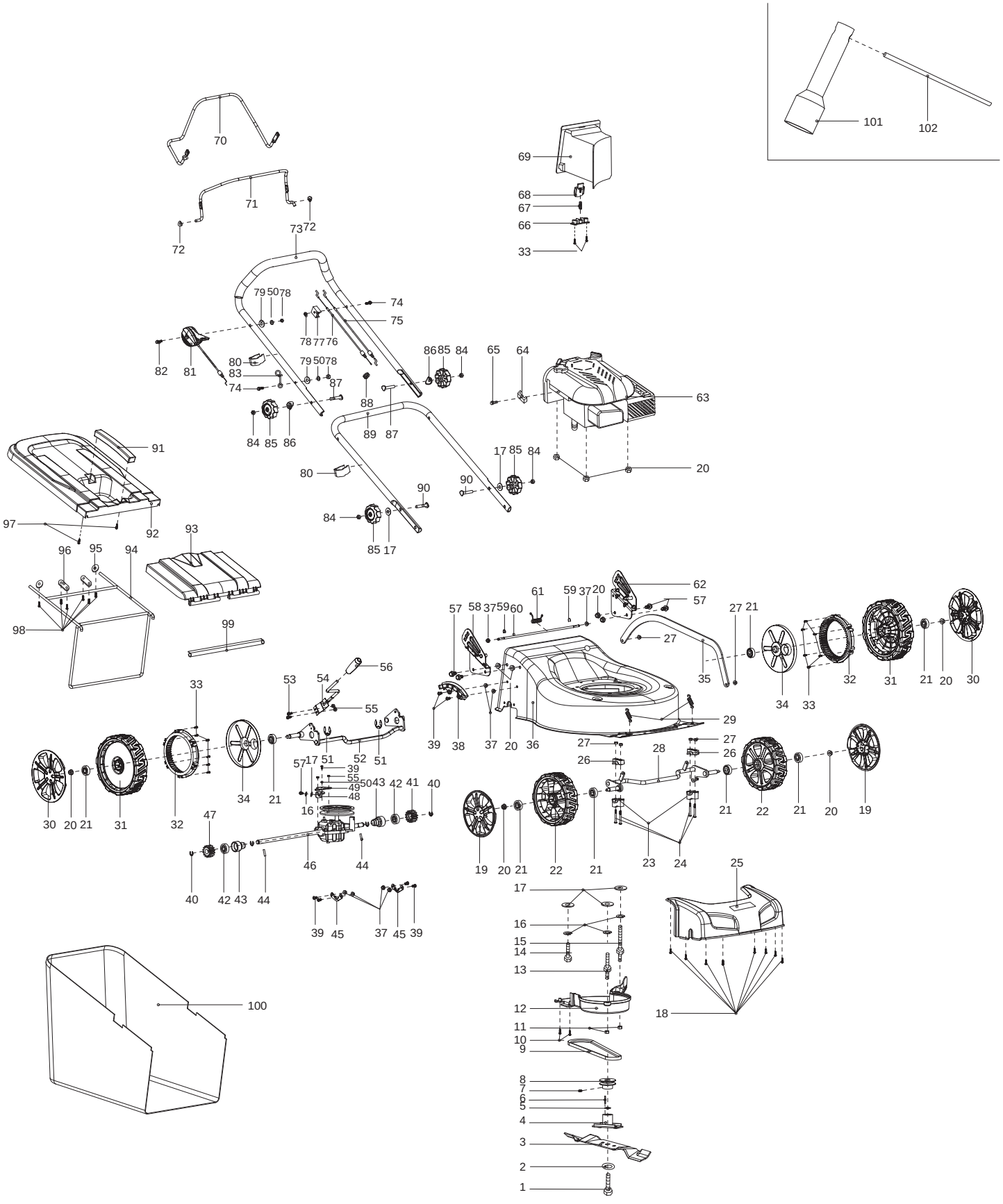
101
102
70
71
72
73
69
68
67
66
33
79 50 78
74
75
78 77 76
82
81
80
83
74
79 50 78
87
86 85 84
65
64
63
20
84 85 86
89
87
88
17 85 84
80
90
84
85 17
91
97
92
93
96
95
94
98
99
62
61
59 37 20
57
58 37 59 60
27
27 21
35
34
33
32
31
21
20
30
29
39
38
37
20
36
56
53
54
55
52
51
33
30
20
21
31
32
34
21
57
17
51
39
55
49
48
50
43
42
41
40
16
47
46
44
40
42
43
44
39
45
37
45
39
27
26
28
27
26
21
22
21
20
19
19
20
21
22
21
23
24
25
17
16
15
14
13
12
11
10
9
8
7
6
5
4
3
2
1
18
100

| Seite / Page | Pos. | PLM4621 | Teil-Nr. Part No. No. de pièce No. de pieza | Hinweise Notes Renseign. Nota | Bezeichnung | Spezifikation Specification | Description | Désignation | Denominación |
|---|---|---|---|---|---|---|---|---|---|
| 7 | 1 | 1 | 671 006 065 | | MESSERSCHRAUBE | 3/8 USN 24 L=30mm | BLADE TIGHTEN SCREW | VIS DE LAME | TORNILLO DE LA CUCHILLA |
| 7 | 2 | 1 | 671 010 730 | | SCHEIBE | Φ44.5/10.2x2.5 | LID SHAPE WASHER | RONDELLE | ARANDELA |
| 7 | 3 | 1 | 671 001 451 | | MESSER | 460mm | BLADE | LAME | CUCHILLA ESTÁNDAR |
| 7 | 4 | 1 | 671 015 252 | | MESSERHALTER | | BLADE SUPPORT | MOYEU | SOPORTE DE LA CUCHILLA |
| 7 | 5 | 1 | 671 007 046 | | FLACHSCHEIBE | | FLAT WASHER | RONDELLE PLATE | ARANDELA |
| 7 | 6 | 1 | 671 090 002 | | PASSFEDER | 4.8*4.7*46.5 | FLAT KEY | CLAVETTE | CHAVETA |
| 7 | 7 | 1 | 671 003 005 | | 6KT-SCHRAUBE | M6x8 | HEXAGON HEAD BOLT | VIS À SIX PANS | TORNILLO HEXAGONAL |
| 7 | 8 | 1 | 671 004 002 | | RIEMENSCHEIBE | 45 | PULLEY | POULIE À GORGE POUR COURROIE | DISCO DE LA CORREA |
| 7 | 9 | 1 | 671 002 043 | | KEILRIEMEN | 752mm | V-BELT | COURROIE TRAPÉZOIDALE | CORREA TRAPEZOIDAL |
| 7 | 10 | 2 | 671 001 037 | | SCHRAUBE SELBSTSCHNEIDEND | 5*16 | SELF-TAPPING SCREW | VIS DE FORAGE | TORNILLO PERFORADOR |
| 7 | 11 | 2 | 671 005 008 | | 6KT-MUTTER | M8 | HEXAGONAL LOCKING NUT | ECROU HEXAGONAL | TUERCA HEXAGONAL |
| 7 | 12 | 1 | 671 658 001 | | RIEMENABDECKUNG | with edge cutting | BELT COVER | COUVERCLE DE COURROIE | CUBIERTA DE CORREA |
| 7 | 13 | 1 | 671 003 044 | | SPEZIALSCHRAUBE | M8x17x35 | SPECIAL SCREW | VIS SPÉCIALE | TORNILLO ESPECIAL |
| 7 | 14 | 1 | 671 006 025 | | 6KT-SCHRAUBE | M8x35 | HEXAGON BOLT | VIS À SIX PANS | TORNILLO HEXAGONAL |
| 7 | 15 | 1 | 671 003 024 | | SPEZIALSCHRAUBE | M8x60x17 | SPECIAL SCREW | VIS SPÉCIALE | TORNILLO ESPECIAL |
| 7 | 16 | 4 | 671 008 002 | | FEDERRING | ϕ8,65 | SPRING RING | RONDELLE À RESSORT | ANILLO ELÁSTICO |
| 7 | 17 | 6 | 671 007 007 | | SCHEIBE | ϕ8 | WASHER | RONDELLE | ARANDELA |
| 7 | 18 | 8 | 671 001 062 | | SCHRAUBE SELBSTSCHNEIDEND | 4,2x10 | SELF-TAPPING SCREW | VIS DE FORAGE | TORNILLO PERFORADOR |
| 7 | 19 | 2 | 671 001 176 | | RADKAPPE | 7" | WHEEL COVER | CHAPEAU DE MOYEU | CAPERUZA DE RUEDA |
| 7 | 20 | 11 | 671 005 028 | | 6KT-MUTTER | M8 | HEXAGONAL LOCKING NUT | ECROU HEXAGONAL | TUERCA HEXAGONAL |
| 7 | 21 | 8 | 671 004 012 | | KUGELLAGER | 6201Z | BALL BEARING | ROULEMENT À BILLES | RODAMIENTO DE BOLAS |
| 7 | 22 | 2 | 671 020 150 | | RAD | 7" | WHEEL ASSY. | ROUE | RUEDA |
| 7 | 23 | 2 | 671 418 001 | | LAGERSCHALE | | FIXED BRACKET | COQUILLE DE COUSSINET | MITAD DE RODAMIENTO |
| 7 | 24 | 4 | 671 002 028 | | SCHRAUBE | M6x45 | TRIGGER BOLT | VIS | TORNILLO |
| 7 | 25 | 1 | 671 659 001 | | FRONTTEIL | BLACK with edge cutting | FRONT COVER | PANNEAU | FRONTAL CUBIERTA |
| 7 | 26 | 2 | 671 445 001 | | LAGERSCHALE | | PRESSING PLATE OF BRACKET | COQUILLE DE COUSSINET | MITAD DE RODAMIENTO |
| 7 | 27 | 6 | 671 005 005 | | 6KT-MUTTER | M6 | LOCKING NUT | ECROU | TUERCA |
| 7 | 28 | 1 | 671 001 786 | | VORDERACHSE | with edge cutting | FRONT WHEEL AXLE | ESSIEU AVANT | EJE DELANTERO |
| 7 | 29 | 2 | 671 011 125 | | ZUGFEDER | | EXTENSION SPRING OF FRONT WHEEL AXLE | RESSORT | RESORTE |
| 7 | 30 | 2 | 671 001 177 | | RADKAPPE | 8" | WHEEL COVER | CHAPEAU DE MOYEU | CAPERUZA DE RUEDA |
| 7 | 31 | 2 | 671 020 170 | | RAD | 8" | WHEEL ASSY. | ROUE | RUEDA |
| 7 | 32 | 2 | 671 464 001 | | ZAHNRAD | | TEETH RING | ROUE DENTEE | PIÑON |
| 7 | 33 | 14 | 671 001 005 | | SCHRAUBE SELBSTSCHNEIDEND | 4x16 | SELF-TAPPING SCREW | VIS DE FORAGE | TORNILLO PERFORADOR |
| 7 | 34 | 2 | 671 465 001 | | RAD-INNENABDECKUNG | | INNER WHEEL COVER | CHAPEAU DE MOYEU | CAPERUZA DE RUEDA |
| 7 | 35 | 1 | 671 144 002 | | VERBINDUNGSSTANGE | 528mm | CONNECTING ROD | BARRE DE RACCORDEMENT | BARRA DE CONEXIÓN |
| 7 | 36 | 1 | 671 001 517 | | GEHÄUSE BLAU | MAKITA with edge cutting | DECK BLUE | CHÂSSIS BLEU | CAJA AZUL |

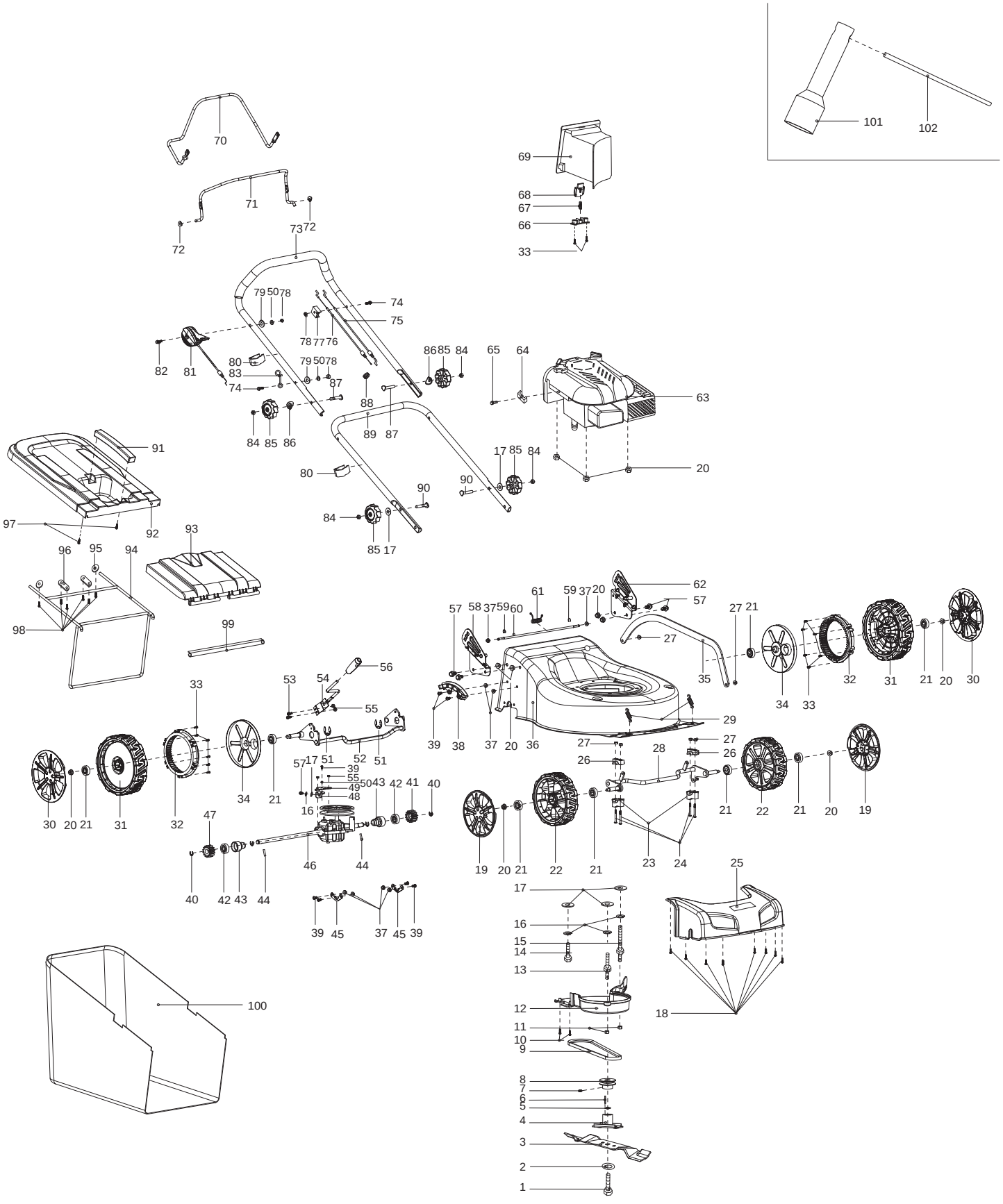
101
102
70
71
72
73
69
68
67
66
33
79 50 78
74
75
78 77 76
82
81
80
83
74
79 50 78
87
86 85 84
65
64
63
20
84 85 86
89
87
88
17 85 84
80
90
84
85 17
91
97
92
93
96
95
94
98
99
62
61
59 37 20
57
58 37 59 60
27
27 21
35
34
33
32
31
21
20
30
29
39
38
37
20
36
56
53
54
55
52
51
33
30
20
21
31
32
34
21
57
17
51
39
55
49
48
50
43
42
41
40
16
47
46
44
40
42
43
44
39
45
37
45
39
27
26
28
27
26
21
22
21
20
19
19
20
21
22
21
23
24
25
17
16
15
14
13
12
11
10
9
8
7
6
5
4
3
2
1
18
100

| Seite / Page | Pos. | PLM4621 | Teil-Nr. Part No. No. de pièce No. de pieza | Hinweise Notes Renseign. Nota | Bezeichnung | Spezifikation Specification | Description | Désignation | Denominación |
|---|---|---|---|---|---|---|---|---|---|
| 7 | 37 | 6 | 671 005 024 | | 6KT-MUTTER | M6 | HEXAGONAL LOCKING NUT | ECROU HEXAGONAL | TUERCA HEXAGONAL |
| 7 | 38 | 1 | 671 001 018 | | DREHPUNKT FÜR HÖHENVERSTELLUNG | | HEIGHT ADJUSTMENT PLATE | POINT DE ROTATION POUR LE RÉGLAGE EN HAUTEUR | PUNTO DE GIRO PARA REGLAJE DE ALTURA |
| 7 | 39 | 7 | 671 002 019 | | SCHRAUBE | M6x12 | TRIGGER BOLT | VIS | TORNILLO |
| 7 | 40 | 4 | 671 090 020 | | SICHERUNGSSCHEIBE | | SAFETY WASHER | RONDELLE SÉCURITÉ | ARANDELA SEGURIDAD |
| 7 | 41 | 1 | 671 003 001 | | ZAHNRAD, LINKS | | GEAR WHEEL, LEFT | ROUE DENTEE, GAUCHE | PIÑON, IZQ. |
| 7 | 42 | 2 | 671 004 023 | | LAGER | | BEARING | ROULEMENT | RODAMIENTO |
| 7 | 43 | 2 | 671 002 035 | | LAGERGEHÄUSE | | BEARING HOUSING | CARTER | CÁRTER |
| 7 | 44 | 2 | 671 090 001 | | ZYLINDERSTIFT | Φ5x21.5 | CYLINDRICAL PIN | GOUPILLE CYLINDRIQUE | PASADOR CILINDRICO |
| 7 | 45 | 2 | 671 001 244 | | FIXIERUNG | | RING OF AXLE FIXING | FIXATION | FIJACIÓN |
| 7 | 46 | 1 | 671 502 016 | | ANTRIEB | self-propelled, with edge cutting | GEAR BOX | GROUPE TRACTION | UNIDAD DE TRACCIÓN |
| 7 | 47 | 1 | 671 003 002 | | ZAHNRAD, RECHTS | | RIGHT GEAR | ROUE DENTEE, DROITE | PIÑON, DERECHA |
| 7 | 48 | 1 | 671 001 521 | | BEFESTIGUNGSBLECH | 2 | FIXING PLATE | TÔLE DE FIXATION | CHAPA DE FIJACIÓN |
| 7 | 49 | 1 | 671 001 460 | | BEFESTIGUNGSBLECH | | FIXING PLATE | TÔLE DE FIXATION | CHAPA DE FIJACIÓN |
| 7 | 50 | 3 | 671 008 003 | | FEDERSCHEIBE | ϕ6,65 | SPRING WASHER | RONDELLE A RESSORT | ARANDELA ELASTICO |
| 7 | 51 | 2 | 671 009 003 | | SICHERUNGSSCHEIBE | ϕ19x1.5 | SAFETY WASHER | RONDELLE SÉCURITÉ | ARANDELA SEGURIDAD |
| 7 | 52 | 1 | 671 144 602 | | HINTERACHSE KPL. | with edge cutting | REAR AXLE ASSY. | ESSIEU ARRIÈRE CPL. | EJE TRASERO CPL. |
| 7 | 53 | 2 | 671 002 029 | | SCHRAUBE | M5x12 | TRIGGER BOLT | VIS | TORNILLO |
| 7 | 54 | 1 | 671 001 430 | | HEBEL, HÖHENVERSTELLUNG | | LEVER, HEIGHT ADJUSTMENT | LEVIER, REGLAGE HAUTEUR | PALANCA, AJUSTE ALTURA |
| 7 | 55 | 4 | 671 005 011 | | 6KT-MUTTER | M5 | HEXAGONAL LOCKING NUT | ECROU HEXAGONAL | TUERCA HEXAGONAL |
| 7 | 56 | 1 | 671 102 602 | | HEBEL, HÖHENVERSTELLUNG UND GRIFFUMHÜLLUNG KPL. | INC. 54,56 | LEVER, HEIGHT ADJUSTMENT CPL. | LEVIER, REGLAGE HAUTEUR CPL. | PALANCA, AJUSTE ALTURA CPL. |
| 7 | 57 | 5 | 671 006 064 | | 6KT-SCHRAUBE | M8x6 | HEXAGON HEAD BOLT | VIS À SIX PANS | TORNILLO HEXAGONAL |
| 7 | 58 | 1 | 671 001 180 | | GRIFFANBINDUNG, RECHTS | MAKITA BLUE | BRACKET HANDLE, RIGHT | BRIDE DE POIGNÉE, DROITE | FIJACIÓN DE MANGO, DERECHA |
| 7 | 59 | 2 | 671 009 017 | | KLEMMRING | | OPEN BLOCK RING | ANNEAU | ANILLO |
| 7 | 60 | 1 | 671 001 518 | | STANGE GRASKLAPPE | | LONG POLE | TRINGLE TRAPPE À HERBE | BARRA TAPA DE YERBA |
| 7 | 61 | 1 | 671 011 101 | | FEDER | | SPRING OF REAR COVER BOARD | RESSORT | MUELLE |
| 7 | 62 | 1 | 671 001 179 | | GRIFFANBINDUNG, LINKS | MAKITA BLUE | BRACKET HANDLE, LEFT | BRIDE DE POIGNÉE, GAUCHE | FIJACIÓN DE MANGO, IZQ. |
| 7 | 63 | 1 | | | MOTOR | B&S 650 series, Readystart,silver | ENGINE | MOTEUR | MOTOR |
| 7 | 64 | 1 | 671 010 830 | | KABELKLEMME | | PULLING CORD COMPRESSION | CRAMP | COLLIER DE SERRAGE |
| 7 | 65 | 1 | 671 003 012 | | SCHRAUBE | M5x14 | SCREW | VIS | TORNILLO |
| 7 | 66 | 1 | 671 317 001 | | DRUCKPLATTE | | PRESSING PLATE | PLAQUE | PLACA |
| 7 | 67 | 1 | 671 011 005 | | FEDER | ϕ8.0*ϕ0.9*31mm | SPRING | RESSORT | MUELLE |
| 7 | 68 | 1 | 671 316 004 | | VERRIEGELUNGSKNOPF | | LOCKING BUTTON | TÊTE DE VERROUILLAGE | BOTÓN DE BLOQUEO |
| 7 | 69 | 1 | 671 660 001 | | MULCHEINSATZ | with edge cutting | MULCHING BLOCK | INSERT MULCH | TAPA |
| 7 | 70 | 1 | 671 001 731 | | HEBEL, ANTRIEB | | LEVER, DRIVING | LEVIER TRACTION | PALANCA, CONDUCCIÓN |

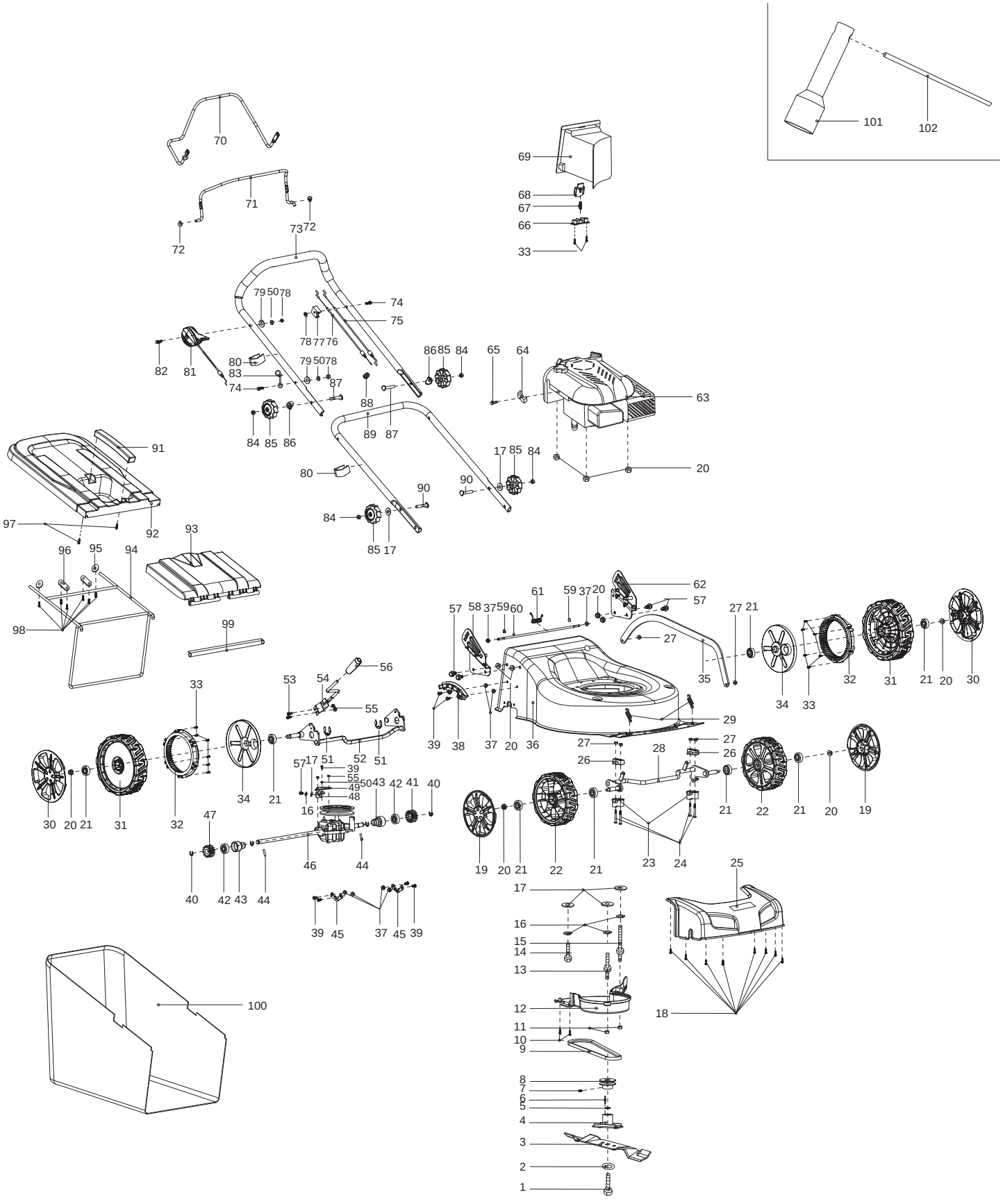
101
102
70
71
72
73
69
68
67
66
33
79 50 78
74
75
78 77 76
82
81
80
83
74
79 50 78
87
86 85 84
65
64
63
20
84 85 86
89
87
88
17 85 84
80
90
84
85 17
91
97
92
93
96
95
94
98
99
62
61
59 37 20
57
58 37 59 60
27
27 21
35
34
33
32
31
21
20
30
29
39
38
37
20
36
56
53
54
55
52
51
33
30
20
21
31
32
34
21
57
17
51
39
55
49
48
50
43
42
41
40
16
47
46
44
40
42
43
44
39
45
37
45
39
27
26
28
27
26
21
22
21
20
19
19
20
21
22
21
23
24
25
17
16
15
14
13
12
11
10
9
8
7
6
5
4
3
2
1
18
100

| Seite / Page | Pos. | PLM4621 | Teil-Nr. Part No. No. de pièce No. de pieza | Hinweise Notes Renseign. Nota | Bezeichnung | Spezifikation Specification | Description | Désignation | Denominación |
|---|---|---|---|---|---|---|---|---|---|
| 7 | 71 | 1 | 671 001 448 | | HEBEL, MOTORBREMSE | | LEVER, MOTOR BRAKE | LEVIER FREIN MOTEUR | PALANCA, FRENO MOTOR |
| 7 | 72 | 2 | 671 001 524 | | DRUCKPLATTE | | PRESSING PLATE | PLAQUE | PLACA |
| 7 | 73 | 1 | 671 002 001 | | HOLM, OBERTEIL | BLACK | HANDLE, UPPER PART | MANCHERON, PARTIE SUPERIEURE | MANILLAR, PARTE SUPERIOR |
| 7 | 74 | 2 | 671 006 011 | | SCHRAUBE | M6x35 | BOLT | VIS | TORNILLO |
| 7 | 75 | 1 | 671 001 113 | | BOWDENZUG (MOTORBREMSE) | 18" | CONTROL CABLE (MOTOR BRAKE) | CÂBLE BOWDEN (FREIN MOTEUR) | TRACCIÓN BOWDEN (FRENO MOTOR) |
| 7 | 76 | 1 | 671 001 115 | | BOWDENZUG (RADANTRIEB) | 18" | CONTROL CABLE (WHEEL DRIVE) | CÂBLE BOWDEN (ENTRAÎNEMENT DE ROUE) | TRACCIÓN BOWDEN (TRACCIÓN DE RUEDA) |
| 7 | 77 | 1 | 671 336 001 | | HALTERUNG | | FIXED BRACKET | FIXATION | SOPORTE |
| 7 | 78 | 3 | 671 005 016 | | 6KT-MUTTER | M6 | HEX. LOCK NUT | ECROU | TUERCA |
| 7 | 79 | 2 | 671 007 008 | | SCHEIBE | ϕ16xϕ8x0,8 | WASHER | RONDELLE | ARANDELA |
| 7 | 80 | 2 | 671 177 001 | | KABELCLIPP | | CABLE CLIP | CLIP DE CÂBLE | CLIP PARA CABLE |
| 7 | 81 | 1 | 671 001 137 | | MOTORFERNBEDIENUNG INKL. BOWDENZUG | 16" | HANDLE / CABLE, THROTTLE | LEVIER / CABLE, ACCELERATEUR | PALANCA / CABLE, ACELERADOR |
| 7 | 82 | 1 | 671 006 059 | | SCHRAUBE | M6x50 | BOLT | VIS | TORNILLO |
| 7 | 83 | 1 | 671 001 647 | | HAKEN | | CABLE HOOK | TENON | GANCHO |
| 7 | 84 | 4 | 671 005 007 | | MUTTER | M8 | NUT | ECROU | TUERCA |
| 7 | 85 | 4 | 671 453 001 | | STERNGRIFF | | STAR KNOB | MANETTE | MANIJA DE ESTRELLA |
| 7 | 86 | 2 | 671 001 085 | | SCHEIBE | | WASHER | RONDELLE | ARANDELA |
| 7 | 87 | 2 | 671 006 004 | | FLACHKOPFSCHRAUBE | M8x52 | FLAT HEAD BOLT | VIS À TÊTE CYLINDRIQUE | TORNILLO DE CABEZA PLANA |
| 7 | 88 | 1 | 671 178 001 | | GUMMITÜLLE | | CORD PROTECTING SHEATH | PASSE-FIL | BOQUILLA DE CAUCHO |
| 7 | 89 | 1 | 671 001 453 | | HOLM, UNTERTEIL | | HANDLE, LOWER PART | MANCHERON, PARTIE INFERIEURE | MANILLAR, PARTE INFERIOR |
| 7 | 90 | 2 | 671 006 118 | | FLACHKOPFSCHRAUBE | M8x35 | FLAT HEAD BOLT | VIS À TÊTE CYLINDRIQUE | TORNILLO DE CABEZA PLANA |
| 7 | 91 | 1 | 671 454 001 | | HANDGRIFF | | HANDLE OF GRASS CATCHER | POIGNÉE | MANGO |
| 7 | 92 | 1 | 671 467 001 | | KORB, OBERTEIL | | GRASS-BOX, UPPER | SAC, PARTIE | CESTO, SUPERIOR |
| 7 | 93 | 1 | 671 468 001 | | HECKKLAPPE | | REAR COVER BOARD | HAYON | PORTÓN TRASERO |
| 7 | 94 | 1 | 671 001 443 | | RAHMEN | | GRASS CATCHER BRACKET | CADRE | MARKO |
| 7 | 95 | 2 | 671 001 436 | | SCHEIBE | ϕ5*ϕ24*2 | TIGHTEN PRESSING PLATE | RONDELLE | ARANDELA |
| 7 | 96 | 2 | 671 001 203 | | DRUCKPLATTE | | PRESSING PLATE OF FRONT WHEEL AXLE | PLAQUE | PLACA |
| 7 | 97 | 2 | 671 001 055 | | SCHRAUBE SELBSTSCHNEIDEND | 5x16 | SELF-TAPPING SCREW | VIS DE FORAGE | TORNILLO PERFORADOR |
| 7 | 98 | 6 | 671 001 054 | | SCHRAUBE SELBSTSCHNEIDEND | 5x12 | SELF-TAPPING SCREW | VIS DE FORAGE | TORNILLO PERFORADOR |
| 7 | 99 | 1 | 671 001 353 | | DRUCKLEISTE | | PRESSING BAR | BARRE | LISTÓN |
| 7 | 100 | 1 | 671 001 418 | | NYLONEINSATZ FÜR FANGKORB | 60L Nylon, Makita logo | GRASS CATCHER | SAC | CESTO |
| 7 | 101 | 1 | 671 001 078 | | STECKSCHLÜSSEL | 21mm | BOX SPANNER | CLÉ À DOUILLE | LLAVE |
| 7 | 102 | 1 | 671 001 079 | | SPANNSTANGE | Φ8x110mm | SPANNER POLE | TIRANT | TENSOR |

| PLM4120, PLM4620, PLM4621, PLM4622, PLM4623, PLM5113 | 8 | PLM4622<br>PLM4622<br>PLM4622<br>PLM4622 |
|---|---|---|

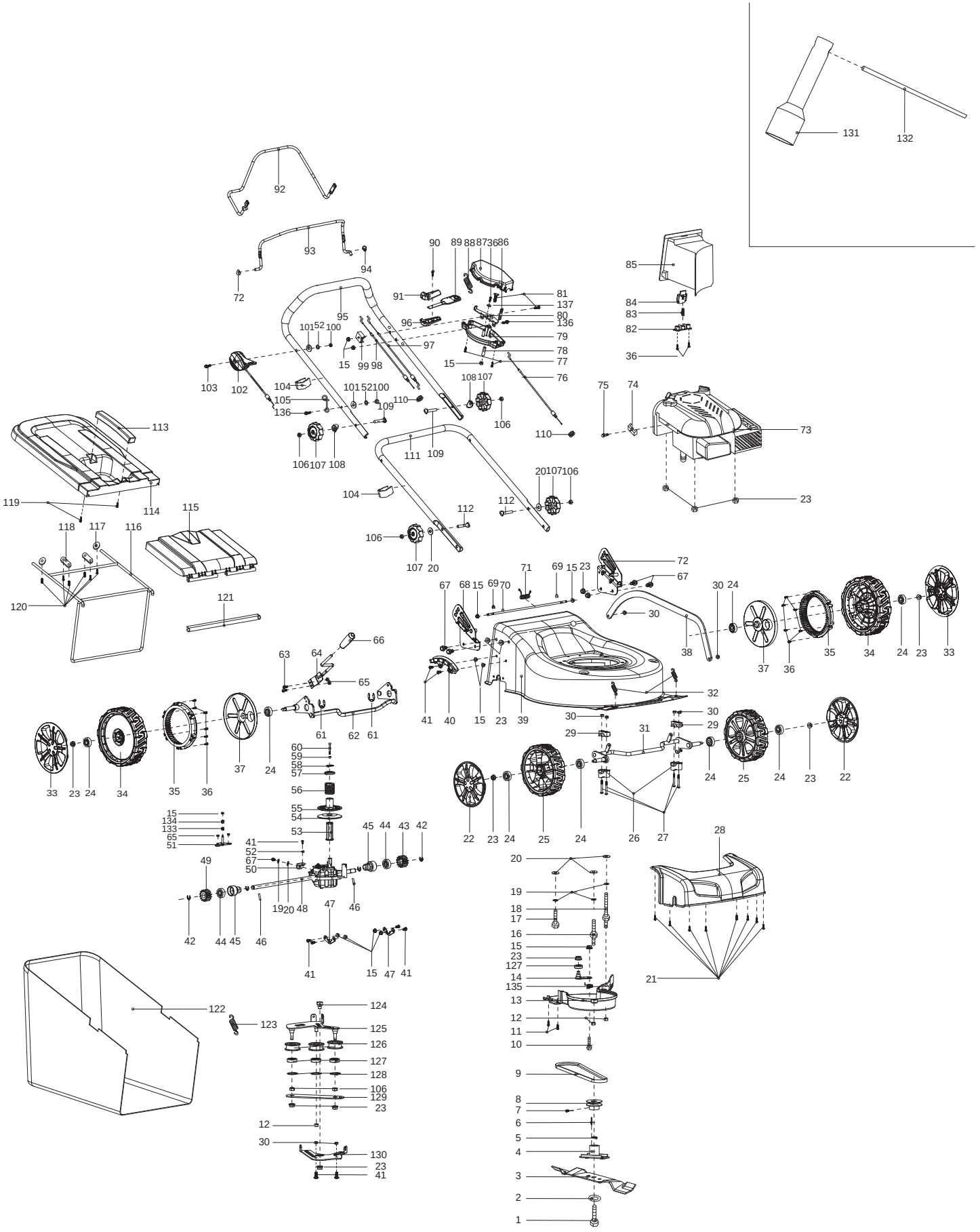

| Seite / Page | Pos. | PLM4622 | Teil-Nr. Part No. No. de pièce No. de pieza | Hinweise Notes Renseign. Nota | Bezeichnung | Spezifikation Specification | Description | Désignation | Denominación |
|---|---|---|---|---|---|---|---|---|---|
| 8 | 1 | 1 | 671 006 065 | | MESSERSCHRAUBE | 3/8 USN 24 L=30mm | BLADE TIGHTEN SCREW | VIS DE LAME | TORNILLO DE LA CUCHILLA |
| 8 | 2 | 1 | 671 010 730 | | SCHEIBE | Φ44.5/10.2x2.5 | LID SHAPE WASHER | RONDELLE | ARANDELA |
| 8 | 3 | 1 | 671 001 451 | | MESSER | 460mm | BLADE | LAME | CUCHILLA ESTÁNDAR |
| 8 | 4 | 1 | 671 015 252 | | MESSERHALTER | | BLADE SUPPORT | MOYEU | SOPORTE DE LA CUCHILLA |
| 8 | 5 | 1 | 671 007 046 | | FLACHSCHEIBE | | FLAT WASHER | RONDELLE PLATE | ARANDELA |
| 8 | 6 | 1 | 671 090 002 | | PASSFEDER | 4.8*4.7*46.5 | FLAT KEY | CLAVETTE | CHAVETA |
| 8 | 7 | 1 | 671 003 005 | | 6KT-SCHRAUBE | M6x8 | HEXAGON HEAD BOLT | VIS À SIX PANS | TORNILLO HEXAGONAL |
| 8 | 8 | 1 | 671 401 201 | | RIEMENSCHEIBE | 45 | PULLEY | POULIE À GORGE POUR COURROIE | DISCO DE LA CORREA |
| 8 | 9 | 1 | 671 020 282 | | KEILRIEMEN | 785 mm | V-BELT | COURROIE TRAPÉZOÏDALE | CORREA CUNEIFORME |
| 8 | 10 | 1 | 671 006 066 | | SCHRAUBE | | SCREW | VIS | TORNILLO |
| 8 | 11 | 2 | 671 001 037 | | SCHRAUBE SELBSTSCHNEIDEND | 5*16 | SELF-TAPPING SCREW | VIS DE FORAGE | TORNILLO PERFORADOR |
| 8 | 12 | 3 | 671 005 008 | | 6KT-MUTTER | M8 | HEXAGONAL LOCKING NUT | ECROU HEXAGONAL | TUERCA HEXAGONAL |
| 8 | 13 | 1 | 671 658 001 | | RIEMENABDECKUNG | with edge cutting | BELT COVER | COUVERCLE DE COURROIE | CUBIERTA DE CORREA |
| 8 | 14 | 1 | 671 001 539 | | FIXIERBLECH | | FIXED PLATE | FIXATION | FIJACIÓN |
| 8 | 15 | 13 | 671 005 024 | | 6KT-MUTTER | M6 | HEXAGONAL LOCKING NUT | ECROU HEXAGONAL | TUERCA HEXAGONAL |
| 8 | 16 | 1 | 671 003 044 | | SPEZIALSCHRAUBE | M8x17x35 | SPECIAL SCREW | VIS SPÉCIALE | TORNILLO ESPECIAL |
| 8 | 17 | 1 | 671 006 025 | | 6KT-SCHRAUBE | M8x35 | HEXAGON BOLT | VIS À SIX PANS | TORNILLO HEXAGONAL |
| 8 | 18 | 1 | 671 003 024 | | SPEZIALSCHRAUBE | M8x60x17 | SPECIAL SCREW | VIS SPÉCIALE | TORNILLO ESPECIAL |
| 8 | 19 | 4 | 671 008 002 | | FEDERRING | ϕ8,65 | SPRING RING | RONDELLE À RESSORT | ANILLO ELÁSTICO |
| 8 | 20 | 6 | 671 007 007 | | SCHEIBE | ϕ8 | WASHER | RONDELLE | ARANDELA |
| 8 | 21 | 8 | 671 001 062 | | SCHRAUBE SELBSTSCHNEIDEND | 4,2x10 | SELF-TAPPING SCREW | VIS DE FORAGE | TORNILLO PERFORADOR |
| 8 | 22 | 2 | 671 001 176 | | RADKAPPE | 7" | WHEEL COVER | CHAPEAU DE MOYEU | CAPERUZA DE RUEDA |
| 8 | 23 | 14 | 671 005 028 | | 6KT-MUTTER | M8 | HEXAGONAL LOCKING NUT | ECROU HEXAGONAL | TUERCA HEXAGONAL |
| 8 | 24 | 8 | 671 004 012 | | KUGELLAGER | 6201Z | BALL BEARING | ROULEMENT À BILLES | RODAMIENTO DE BOLAS |
| 8 | 25 | 2 | 671 020 150 | | RAD | 7" | WHEEL ASSY. | ROUE | RUEDA |
| 8 | 26 | 2 | 671 418 001 | | LAGERSCHALE | | FIXED BRACKET | COQUILLE DE COUSSINET | MITAD DE RODAMIENTO |
| 8 | 27 | 4 | 671 002 028 | | SCHRAUBE | M6x45 | TRIGGER BOLT | VIS | TORNILLO |
| 8 | 28 | 1 | 671 659 001 | | FRONTTEIL | BLACK with edge cutting | FRONT COVER | PANNEAU | FRONTAL CUBIERTA |
| 8 | 29 | 2 | 671 445 001 | | LAGERSCHALE | | PRESSING PLATE OF BRACKET | COQUILLE DE COUSSINET | MITAD DE RODAMIENTO |
| 8 | 30 | 9 | 671 005 005 | | 6KT-MUTTER | M6 | LOCKING NUT | ECROU | TUERCA |
| 8 | 31 | 1 | 671 001 786 | | VORDERACHSE | with edge cutting | FRONT WHEEL AXLE | ESSIEU AVANT | EJE DELANTERO |
| 8 | 32 | 2 | 671 011 125 | | ZUGFEDER | | EXTENSION SPRING OF FRONT WHEEL AXLE | RESSORT | RESORTE |
| 8 | 33 | 2 | 671 001 177 | | RADKAPPE | 8" | WHEEL COVER | CHAPEAU DE MOYEU | CAPERUZA DE RUEDA |
| 8 | 34 | 2 | 671 020 170 | | RAD | 8" | WHEEL ASSY. | ROUE | RUEDA |
| 8 | 35 | 2 | 671 464 001 | | ZAHNRAD | | TEETH RING | ROUE DENTEE | PIÑON |
| 8 | 36 | 15 | 671 001 005 | | SCHRAUBE SELBSTSCHNEIDEND | 4x16 | SELF-TAPPING SCREW | VIS DE FORAGE | TORNILLO PERFORADOR |
| 8 | 37 | 2 | 671 465 001 | | RAD-INNENABDECKUNG | | INNER WHEEL COVER | CHAPEAU DE MOYEU | CAPERUZA DE RUEDA |

| PLM4120, PLM4620, PLM4621, PLM4622, PLM4623, PLM5113 | 8 | PLM4622<br>PLM4622<br>PLM4622<br>PLM4622 |
|---|---|---|

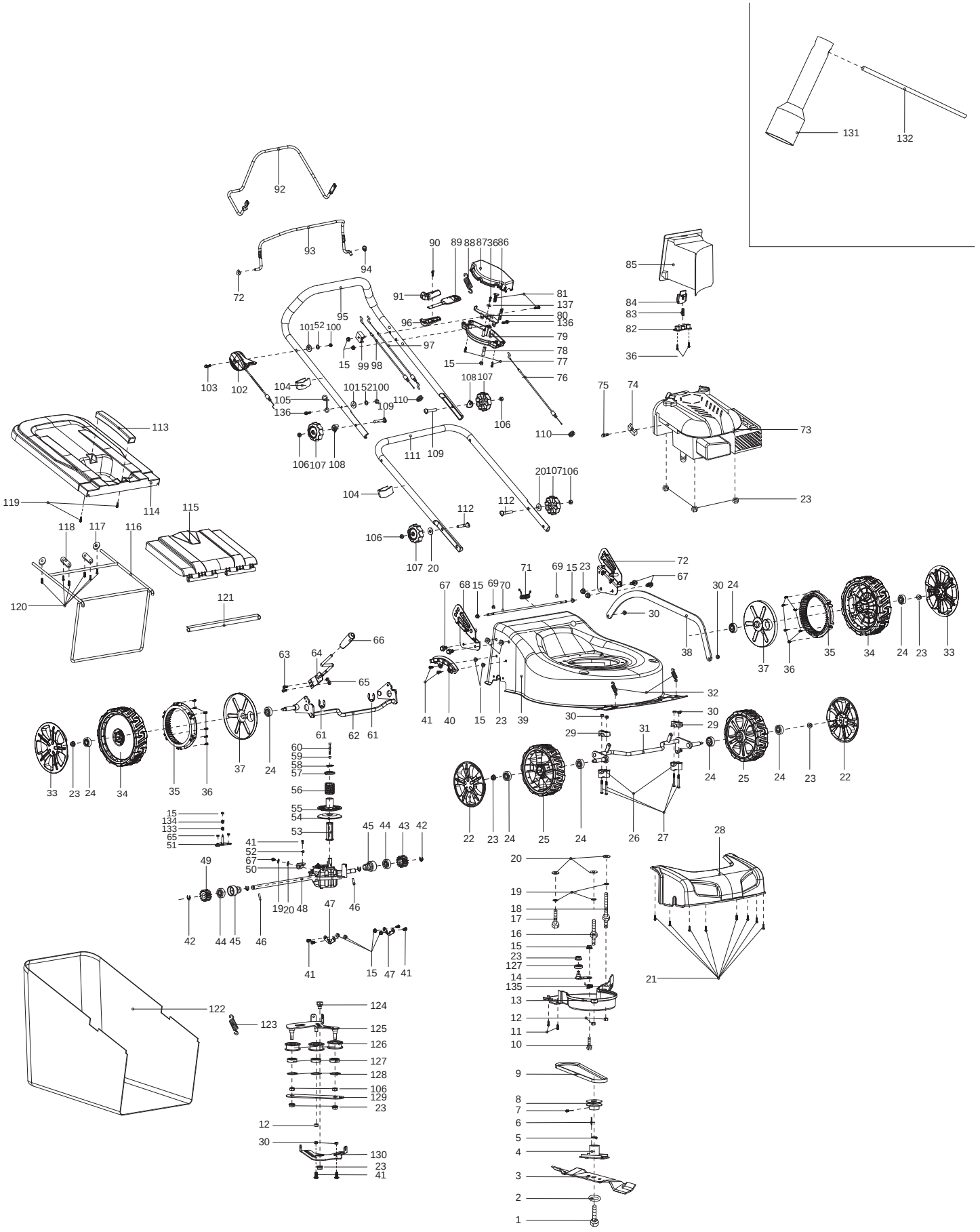

| Seite / Page | Pos. | PLM4622 | Teil-Nr. Part No. No. de pièce No. de pieza | Hinweise Notes Renseign. Nota | Bezeichnung | Spezifikation Specification | Description | Désignation | Denominación |
|---|---|---|---|---|---|---|---|---|---|
| 8 | 38 | 1 | 671 144 002 | | VERBINDUNGSSTANGE | 528mm | CONNECTING ROD | BARRE DE RACCORDEMENT | BARRA DE CONEXIÓN |
| 8 | 39 | 1 | 671 001 529 | | GEHÄUSE BLAU | with edge cutting | DECK BLUE | CHÂSSIS BLEU | CAJA AZUL |
| 8 | 40 | 1 | 671 001 018 | | DREHPUNKT FÜR HÖHENVERSTELLUNG | | HEIGHT ADJUSTMENT PLATE | POINT DE ROTATION POUR LE RÉGLAGE EN HAUTEUR | PUNTO DE GIRO PARA REGLAJE DE ALTURA |
| 8 | 41 | 9 | 671 002 019 | | SCHRAUBE | M6x12 | TRIGGER BOLT | VIS | TORNILLO |
| 8 | 42 | 4 | 671 090 020 | | SICHERUNGSSCHEIBE | | SAFETY WASHER | RONDELLE SÉCURITÉ | ARANDELA SEGURIDAD |
| 8 | 43 | 1 | 671 003 001 | | ZAHNRAD, LINKS | | GEAR WHEEL, LEFT | ROUE DENTEE, GAUCHE | PIÑON, IZQ. |
| 8 | 44 | 2 | 671 004 023 | | LAGER | | BEARING | ROULEMENT | RODAMIENTO |
| 8 | 45 | 2 | 671 002 035 | | LAGERGEHÄUSE | | BEARING HOUSING | CARTER | CÁRTER |
| 8 | 46 | 2 | 671 090 001 | | ZYLINDERSTIFT | Φ5x21.5 | CYLINDRICAL PIN | GOUPILLE CYLINDRIQUE | PASADOR CILINDRICO |
| 8 | 47 | 2 | 671 001 244 | | FIXIERUNG | | RING OF AXLE FIXING | FIXATION | FIJACIÓN |
| 8 | 48 | 1 | 671 502 017 | | ANTRIEB | multi-speed | GEAR BOX | GROUPE TRACTION | UNIDAD DE TRACCIÓN |
| 8 | 49 | 1 | 671 003 002 | | ZAHNRAD, RECHTS | | RIGHT GEAR | ROUE DENTEE, DROITE | PIÑON, DERECHA |
| 8 | 50 | 1 | 671 001 521 | | BEFESTIGUNGSBLECH | 2 | FIXING PLATE | TÔLE DE FIXATION | CHAPA DE FIJACIÓN |
| 8 | 51 | 1 | 671 001 717 | | BEFESTIGUNGSBLECH | | FIXED PLATE OF GEAR BOX | TÔLE DE FIXATION | CHAPA DE FIJACIÓN |
| 8 | 52 | 3 | 671 008 003 | | FEDERSCHEIBE | ϕ6,65 | SPRING WASHER | RONDELLE A RESSORT | ARANDELA ELASTICO |
| 8 | 53 | 1 | 671 001 057 | | ANTRIEBSACHSE | | DRIVEN AXLE | AXE D'ENTRAÎNEMENT | EJE DE ACCIONAMIENTO |
| 8 | 54 | 1 | 671 010 550 | | RIEMENSCHEIBE, UNTEN | | PULLEY, LOWER | POULIE À GORGE POUR COURROIE, INF. | DISCO DE LA CORREA, INF. |
| 8 | 55 | 1 | 671 010 540 | | RIEMENSCHEIBE, OBEN | | PULLEY, UPPER | POULIE À GORGE POUR COURROIE, SUP. | DISCO DE LA CORREA, SUP. |
| 8 | 56 | 1 | 671 011 122 | | FEDER | | SPRING | RESSORT | MUELLE |
| 8 | 57 | 1 | 671 001 457 | | DRUCKSCHEIBE | | CLAMP WASHER | DISQUE DE PRESSION | DISCO DE PRESION |
| 8 | 58 | 1 | 671 009 020 | | RING | ϕ19 | RING | ANNEAU | ANILLO |
| 8 | 59 | 1 | 671 008 004 | | FEDERSCHEIBE | ϕ5 | SPRING WASHER | RONDELLE A RESSORT | ARANDELA ELASTICO |
| 8 | 60 | 1 | 671 006 123 | | SCHRAUBE | M5x55 | BOLT | VIS | TORNILLO |
| 8 | 61 | 2 | 671 009 003 | | SICHERUNGSSCHEIBE | ϕ19x1.5 | SAFETY WASHER | RONDELLE SÉCURITÉ | ARANDELA SEGURIDAD |
| 8 | 62 | 1 | 671 144 602 | | HINTERACHSE KPL. | with edge cutting | REAR AXLE ASSY. | ESSIEU ARRIÈRE CPL. | EJE TRASERO CPL. |
| 8 | 63 | 2 | 671 002 029 | | SCHRAUBE | M5x12 | TRIGGER BOLT | VIS | TORNILLO |
| 8 | 64 | 1 | 671 001 430 | | HEBEL, HÖHENVERSTELLUNG | | LEVER, HEIGHT ADJUSTMENT | LEVIER, REGLAGE HAUTEUR | PALANCA, AJUSTE ALTURA |
| 8 | 65 | 4 | 671 005 011 | | 6KT-MUTTER | M5 | HEXAGONAL LOCKING NUT | ECROU HEXAGONAL | TUERCA HEXAGONAL |
| 8 | 66 | 1 | 671 102 602 | | HEBEL, HÖHENVERSTELLUNG UND GRIFFUMHÜLLUNG KPL. | INC. 64,66 | LEVER, HEIGHT ADJUSTMENT CPL. | LEVIER, REGLAGE HAUTEUR CPL. | PALANCA, AJUSTE ALTURA CPL. |
| 8 | 67 | 5 | 671 006 064 | | 6KT-SCHRAUBE | M8x6 | HEXAGON HEAD BOLT | VIS À SIX PANS | TORNILLO HEXAGONAL |
| 8 | 68 | 1 | 671 001 180 | | GRIFFANBINDUNG, RECHTS | MAKITA BLUE | BRACKET HANDLE, RIGHT | BRIDE DE POIGNÉE, DROITE | FIJACIÓN DE MANGO, DERECHA |
| 8 | 69 | 2 | 671 009 017 | | KLEMMRING | | OPEN BLOCK RING | ANNEAU | ANILLO |
| 8 | 70 | 1 | 671 001 518 | | STANGE GRASKLAPPE | | LONG POLE | TRINGLE TRAPPE À HERBE | BARRA TAPA DE YERBA |

| PLM4120, PLM4620, PLM4621, PLM4622, PLM4623, PLM5113 | 8 | PLM4622<br>PLM4622<br>PLM4622<br>PLM4622 |
|---|---|---|

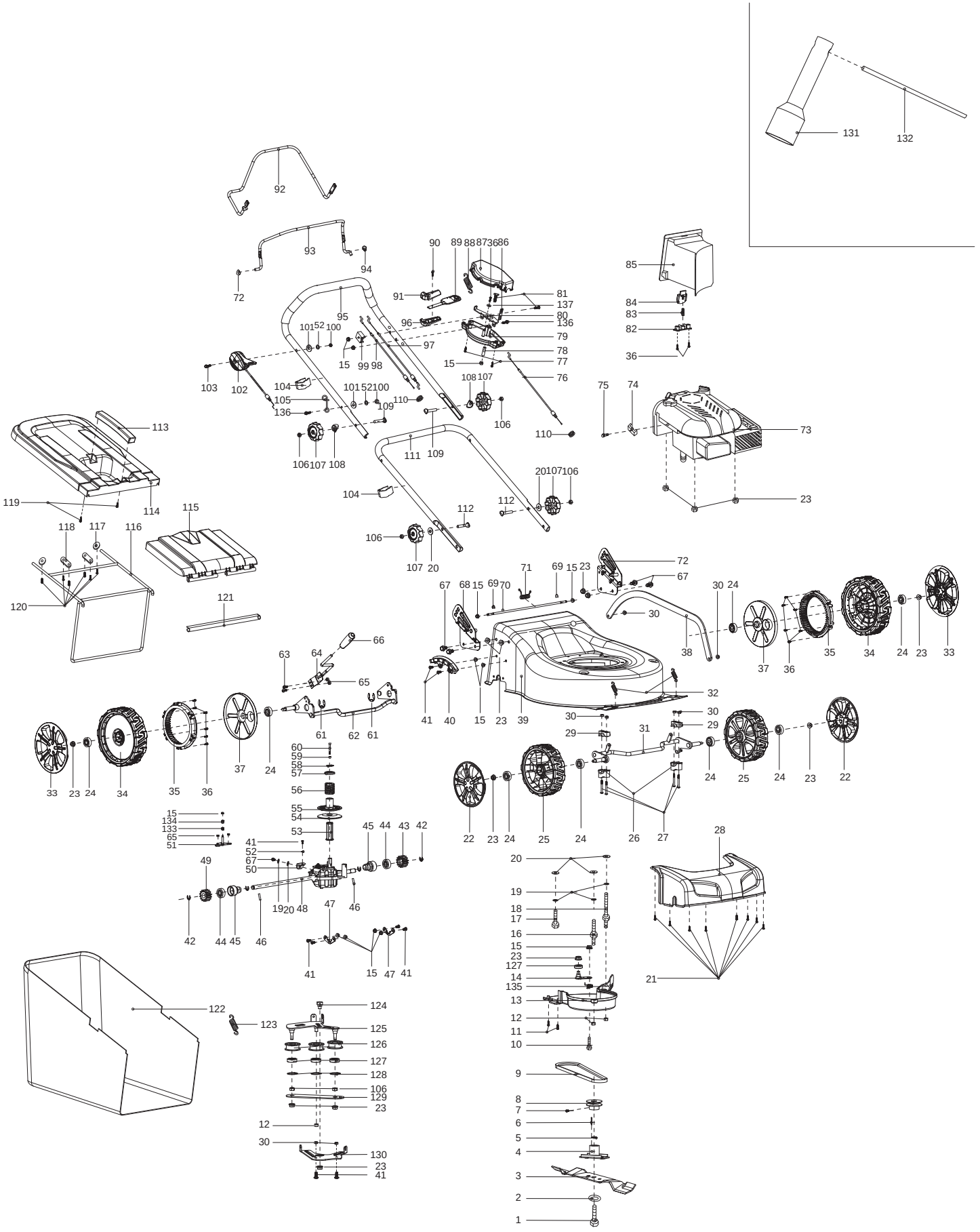

| Seite / Page | Pos. | PLM4622 | Teil-Nr. Part No. No. de pièce No. de pieza | Hinweise Notes Renseign. Nota | Bezeichnung | Spezifikation Specification | Description | Désignation | Denominación |
|---|---|---|---|---|---|---|---|---|---|
| 8 | 71 | 1 | 671 011 101 | | FEDER | | SPRING OF REAR COVER BOARD | RESSORT | MUELLE |
| 8 | 72 | 1 | 671 001 179 | | GRIFFANBINDUNG, LINKS | MAKITA BLUE | BRACKET HANDLE, LEFT | BRIDE DE POIGNÉE, GAUCHE | FIJACIÓN DE MANGO, IZQ. |
| 8 | 73 | 1 | | | MOTOR | 675EX/190CC/2.7 KW/3000rpm,B&S, XRQ silver, MAKITA | ENGINE | MOTEUR | MOTOR |
| 8 | 74 | 1 | 671 010 830 | | KABELKLEMME | | PULLING CORD COMPRESSION | CRAMP | COLLIER DE SERRAGE |
| 8 | 75 | 1 | 671 003 012 | | SCHRAUBE | M5x14 | SCREW | VIS | TORNILLO |
| 8 | 76 | 1 | 671 001 116 | | BOWDENZUG, SCHALTUNG | 18" | CONTROL CABLE, GEARBOX | CÂBLE BOWDEN, CHANGEMENT DE VITESSE | TRACCIÓN BOWDEN, CAMBIO |
| 8 | 77 | 2 | 671 010 630 | | SCHRAUBE SELBSTSCHNEIDEND | 2*25 | SELF-TAPPING SCREW | VIS DE FORAGE | TORNILLO PERFORADOR |
| 8 | 78 | 1 | 671 001 513 | | HÜLSE | ϕ9x32 | SLEEVE | DOUILLE | CASQUILLO |
| 8 | 79 | 1 | 671 470 001 | | GEHÄUSE LINKS | | CASE, LEFT | CARTER GAUCHE | CÁRTER IZQ. |
| 8 | 80 | 1 | 671 001 514 | | ANSCHLUßPLATTE KPL. | | CONNECTING BOARD CPL. | PLATINE DE RACCOREMENT CPL. | PLACA DE CONEXIONES CPL. |
| 8 | 81 | 2 | 671 006 063 | | 6KT-SCHRAUBE | M6x40 | HEXAGON BOLT | VIS À SIX PANS | TORNILLO HEXAGONAL |
| 8 | 82 | 1 | 671 317 001 | | DRUCKPLATTE | | PRESSING PLATE | PLAQUE | PLACA |
| 8 | 83 | 1 | 671 011 005 | | FEDER | ϕ8.0*ϕ0.9*31mm | SPRING | RESSORT | MUELLE |
| 8 | 84 | 1 | 671 316 004 | | VERRIEGELUNGSKNOPF | | LOCKING BUTTON | TÊTE DE VERROUILLAGE | BOTÓN DE BLOQUEO |
| 8 | 85 | 1 | 671 660 001 | | MULCHEINSATZ | with edge cutting | MULCHING BLOCK | INSERT MULCH | TAPA |
| 8 | 86 | 1 | 671 001 511 | | FIXIERBLECH | | FIXED PLATE | FIXATION | FIJACIÓN |
| 8 | 87 | 1 | 671 470 002 | | GEHÄUSE RECHTS | | CASE RIGHT | CARTER DROIT | CÁRTER DER. |
| 8 | 88 | 1 | 671 011 123 | | FEDER | | SPRING OF SPEED ADJUSTMENT WHEEL | RESSORT | MUELLE |
| 8 | 89 | 1 | 671 001 458 | | HEBEL | | LEVER | LEVIER | PALANCA |
| 8 | 90 | 1 | 671 001 047 | | SCHRAUBE SELBSTSCHNEIDEND | 4.2x15 | SELF-TAPPING SCREW | VIS DE FORAGE | TORNILLO PERFORADOR |
| 8 | 91 | 1 | 671 471 001 | | GRIFFSCHALE, LINKS | | GRIP PLATE, LEFT | PLAQUE DE POIGNÉE, GAUCHE | CHAPA DE MANGO, IZQ. |
| 8 | 92 | 1 | 671 001 731 | | HEBEL, ANTRIEB | | LEVER, DRIVING | LEVIER TRACTION | PALANCA, CONDUCCIÓN |
| 8 | 93 | 1 | 671 001 448 | | HEBEL, MOTORBREMSE | | LEVER, MOTOR BRAKE | LEVIER FREIN MOTEUR | PALANCA, FRENO MOTOR |
| 8 | 94 | 2 | 671 001 524 | | DRUCKPLATTE | | PRESSING PLATE | PLAQUE | PLACA |
| 8 | 95 | 1 | 671 002 002 | | HOLM, OBERTEIL | BLACK | HANDLE, UPPER PART | MANCHERON, PARTIE SUPERIEURE | MANILLAR, PARTE SUPERIOR |
| 8 | 96 | 1 | 671 471 002 | | GRIFFSCHALE, RECHTS | | GRIP PLATE, RIGHT | PLAQUE DE POIGNÉE, DROITE | CHAPA DE MANGO, DERECHA |
| 8 | 97 | 1 | 671 001 113 | | BOWDENZUG (MOTORBREMSE) | 18" | CONTROL CABLE (MOTOR BRAKE) | CÂBLE BOWDEN (FREIN MOTEUR) | TRACCIÓN BOWDEN (FRENO MOTOR) |
| 8 | 98 | 1 | 671 001 115 | | BOWDENZUG (RADANTRIEB) | 18" | CONTROL CABLE (WHEEL DRIVE) | CÂBLE BOWDEN (ENTRAÎNEMENT DE ROUE) | TRACCIÓN BOWDEN (TRACCIÓN DE RUEDA) |
| 8 | 99 | 1 | 671 336 001 | | HALTERUNG | | FIXED BRACKET | FIXATION | SOPORTE |
| 8 | 100 | 2 | 671 005 016 | | 6KT-MUTTER | M6 | HEX. LOCK NUT | ECROU | TUERCA |
| 8 | 101 | 2 | 671 007 008 | | SCHEIBE | ϕ16xϕ8x0,8 | WASHER | RONDELLE | ARANDELA |
| 8 | 102 | 1 | 671 001 137 | | MOTORFERNBEDIENUNG INKL. BOWDENZUG | 16" | HANDLE / CABLE, THROTTLE | LEVIER / CABLE, ACCELERATEUR | PALANCA / CABLE, ACELERADOR |
| 8 | 103 | 1 | 671 006 059 | | SCHRAUBE | M6x50 | BOLT | VIS | TORNILLO |
| 8 | 104 | 2 | 671 177 001 | | KABELCLIPP | | CABLE CLIP | CLIP DE CÂBLE | CLIP PARA CABLE |
| 8 | 105 | 1 | 671 001 647 | | HAKEN | | CABLE HOOK | TENON | GANCHO |

| PLM4120, PLM4620, PLM4621, PLM4622, PLM4623, PLM5113 | 8 | PLM4622<br>PLM4622<br>PLM4622<br>PLM4622 |
|---|---|---|

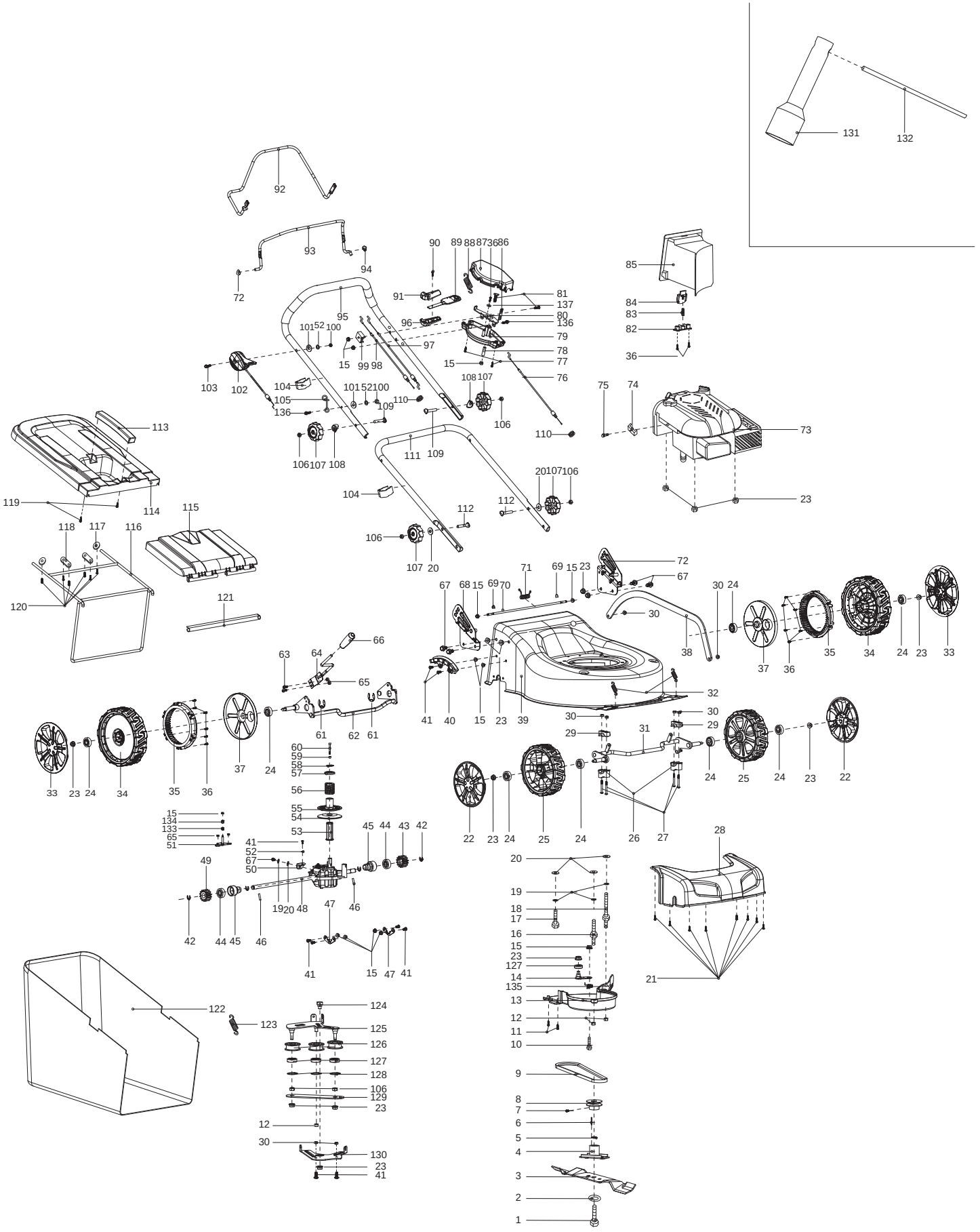

| Seite / Page | Pos. | PLM4622 | Teil-Nr. Part No. No. de pièce No. de pieza | Hinweise Notes Renseign. Nota | Bezeichnung | Spezifikation Specification | Description | Désignation | Denominación |
|---|---|---|---|---|---|---|---|---|---|
| 8 | 106 | 6 | 671 005 007 | | MUTTER | M8 | NUT | ECROU | TUERCA |
| 8 | 107 | 4 | 671 453 001 | | STERNGRIFF | | STAR KNOB | MANETTE | MANIJA DE ESTRELLA |
| 8 | 108 | 2 | 671 001 085 | | SCHEIBE | | WASHER | RONDELLE | ARANDELA |
| 8 | 109 | 2 | 671 006 004 | | FLACHKOPFSCHRAUBE | M8x52 | FLAT HEAD BOLT | VIS À TÊTE CYLINDRIQUE | TORNILLO DE CABEZA PLANA |
| 8 | 110 | 2 | 671 178 001 | | GUMMITÜLLE | | CORD PROTECTING SHEATH | PASSE-FIL | BOQUILLA DE CAUCHO |
| 8 | 111 | 1 | 671 001 453 | | HOLM, UNTERTEIL | | HANDLE, LOWER PART | MANCHERON, PARTIE INFERIEURE | MANILLAR, PARTE INFERIOR |
| 8 | 112 | 2 | 671 006 118 | | FLACHKOPFSCHRAUBE | M8x35 | FLAT HEAD BOLT | VIS À TÊTE CYLINDRIQUE | TORNILLO DE CABEZA PLANA |
| 8 | 113 | 1 | 671 454 001 | | HANDGRIFF | | HANDLE OF GRASS CATCHER | POIGNÉE | MANGO |
| 8 | 114 | 1 | 671 467 001 | | KORB, OBERTEIL | | GRASS-BOX, UPPER | SAC, PARTIE | CESTO, SUPERIOR |
| 8 | 115 | 1 | 671 468 001 | | HECKKLAPPE | | REAR COVER BOARD | HAYON | PORTÓN TRASERO |
| 8 | 116 | 1 | 671 001 443 | | RAHMEN | | GRASS CATCHER BRACKET | CADRE | MARKO |
| 8 | 117 | 2 | 671 001 436 | | SCHEIBE | ϕ5*ϕ24*2 | TIGHTEN PRESSING PLATE | RONDELLE | ARANDELA |
| 8 | 118 | 2 | 671 001 203 | | DRUCKPLATTE | | PRESSING PLATE OF FRONT WHEEL AXLE | PLAQUE | PLACA |
| 8 | 119 | 2 | 671 001 055 | | SCHRAUBE SELBSTSCHNEIDEND | 5x16 | SELF-TAPPING SCREW | VIS DE FORAGE | TORNILLO PERFORADOR |
| 8 | 120 | 6 | 671 001 054 | | SCHRAUBE SELBSTSCHNEIDEND | 5x12 | SELF-TAPPING SCREW | VIS DE FORAGE | TORNILLO PERFORADOR |
| 8 | 121 | 1 | 671 001 353 | | DRUCKLEISTE | | PRESSING BAR | BARRE | LISTÓN |
| 8 | 122 | 1 | 671 001 418 | | NYLONEINSATZ FÜR FANGKORB | 60L Nylon, Makita logo | GRASS CATCHER | SAC | CESTO |
| 8 | 123 | 1 | 671 011 021 | | FEDER | | SPRING | RESSORT | MUELLE |
| 8 | 124 | 1 | 671 003 042 | | FIXIERSCHRAUBE | | FIXED BOLT | VIS | TORNILLO |
| 8 | 125 | 1 | 671 001 455 | | SPANNROLLENHALTER | | FIXED BOARD OF SPEED ADJUSTMENT WHEEL | SUPPORT | SOPORTE |
| 8 | 126 | 3 | 671 001 056 | | RIEMENSCHEIBE | | PULLEY | POULIE À GORGE POUR COURROIE | DISCO DE LA CORREA |
| 8 | 127 | 4 | 671 004 015 | | KUGELLAGER | 6001RS | BALL BEARING | ROULEMENT À BILLES | RODAMIENTO DE BOLAS |
| 8 | 128 | 3 | 671 009 021 | | RING | ϕ28 | RING | ANNEAU | ANILLO |
| 8 | 129 | 1 | 671 001 533 | | DRUCKPLATTE | | PRESSING PLATE OF FIXED BOARD | PLAQUE | PLACA |
| 8 | 130 | 1 | 671 001 456 | | HEBEL | | LEVER | LEVIER | PALANCA |
| 8 | 131 | 1 | 671 001 078 | | STECKSCHLÜSSEL | 21mm | BOX SPANNER | CLÉ À DOUILLE | LLAVE |
| 8 | 132 | 1 | 671 001 079 | | SPANNSTANGE | Φ8x110mm | SPANNER POLE | TIRANT | TENSOR |
| 8 | 133 | 1 | 671 011 156 | | FEDER | | SPRING | RESSORT | MUELLE |
| 8 | 134 | 1 | 671 002 038 | | HÜLSE | | SHAFT SHEATH | DOUILLE | CASQUILLO |
| 8 | 135 | 1 | 671 011 136 | | FEDER | | SPRING | RESSORT | MUELLE |
| 8 | 136 | 2 | 671 006 011 | | SCHRAUBE | M6x35 | BOLT | VIS | TORNILLO |
| 8 | 137 | 1 | 671 002 075 | | SCHEIBE | ϕ12/4.5x1.0 | WASHER | RONDELLE | ARANDELA |

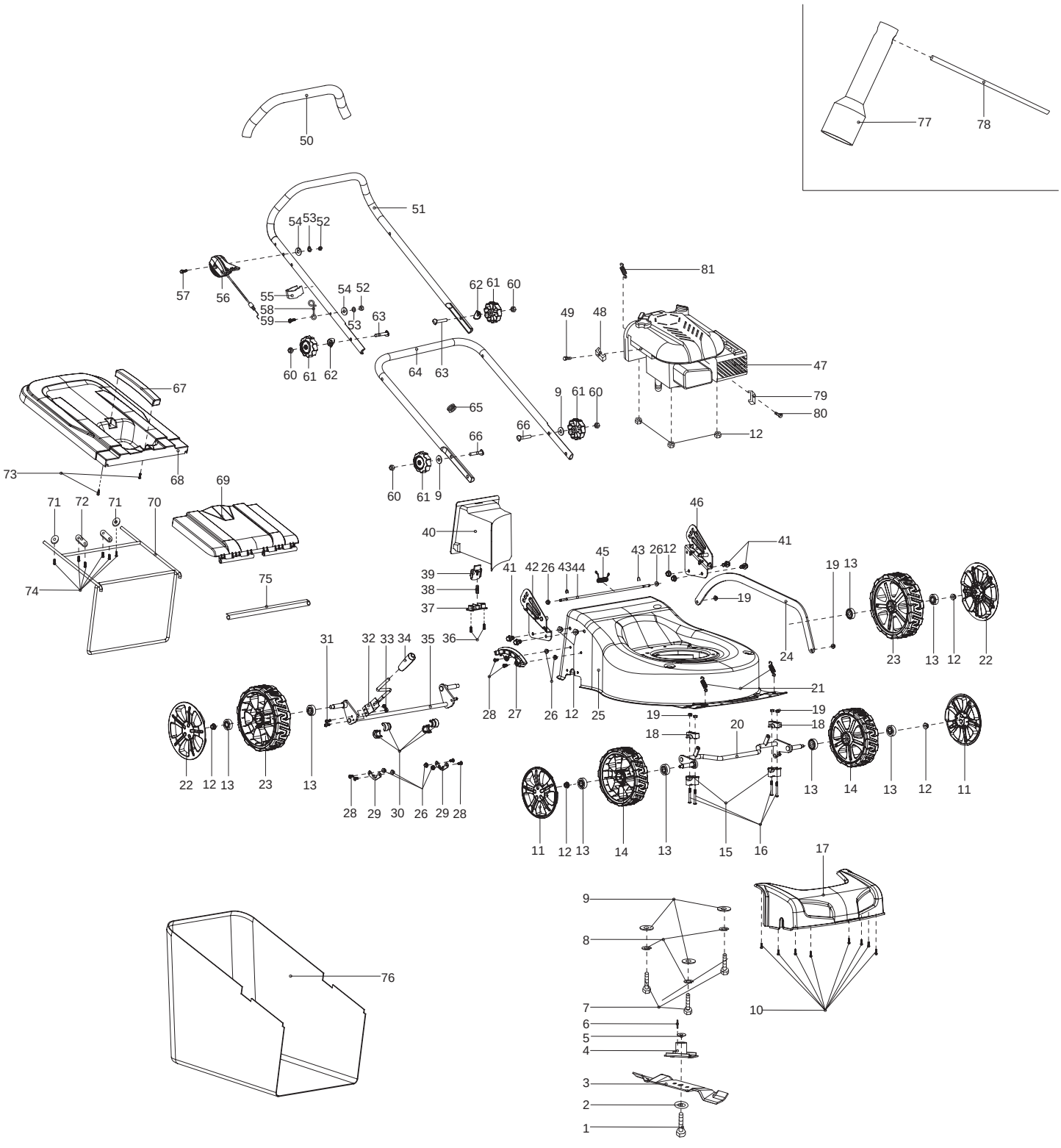
77
78
50
51
54 53 52
57
56
55
58
59
54 52
53
63
62 61 60
60 61 62
64 63
81
49 48
47
79
80
12
9 61 60
65
66
66
60 61 9
67
73
68
69
71 72 71 70
74
75
40
39
38
37
46
41
45
43 26 12
42 26 43 44
41
19
24
19 13
23 13 12 22
31 32 33 34 35 36
28 27 26 12 25
21
19
18
20
19
18
22 12 13 23 13
28 29 30 26 29 28
11 12 13 14 13 15 16
13 14 13 12 11
17
9
8
7
6
5
4
3
2
1
10
76

| Seite / Page | Pos. | PLM4623 | Teil-Nr. Part No. No. de pièce No. de pieza | Hinweise Notes Renseign. Nota | Bezeichnung | Spezifikation Specification | Description | Désignation | Denominación |
|---|---|---|---|---|---|---|---|---|---|
| 9 | 1 | 1 | 671 006 065 | | MESSERSCHRAUBE | 3/8 USN 24 L=30mm | BLADE TIGHTEN SCREW | VIS DE LAME | TORNILLO DE LA CUCHILLA |
| 9 | 2 | 1 | 671 010 730 | | SCHEIBE | Φ44.5/10.2x2.5 | LID SHAPE WASHER | RONDELLE | ARANDELA |
| 9 | 3 | 1 | 671 001 451 | | MESSER | 460mm | BLADE | LAME | CUCHILLA ESTÁNDAR |
| 9 | 4 | 1 | 671 015 252 | | MESSERHALTER | | BLADE SUPPORT | MOYEU | SOPORTE DE LA CUCHILLA |
| 9 | 5 | 1 | 671 007 046 | | FLACHSCHEIBE | | FLAT WASHER | RONDELLE PLATE | ARANDELA |
| 9 | 6 | 1 | 671 090 002 | | PASSFEDER | 4.8*4.7*46.5 | FLAT KEY | CLAVETTE | CHAVETA |
| 9 | 7 | 3 | 671 006 025 | | 6KT-SCHRAUBE | M8x35 | HEXAGON BOLT | VIS À SIX PANS | TORNILLO HEXAGONAL |
| 9 | 8 | 3 | 671 008 002 | | FEDERRING | ϕ8,65 | SPRING RING | RONDELLE À RESSORT | ANILLO ELÁSTICO |
| 9 | 9 | 5 | 671 007 007 | | SCHEIBE | ϕ8 | WASHER | RONDELLE | ARANDELA |
| 9 | 10 | 8 | 671 001 062 | | SCHRAUBE SELBSTSCHNEIDEND | 4,2x10 | SELF-TAPPING SCREW | VIS DE FORAGE | TORNILLO PERFORADOR |
| 9 | 11 | 2 | 671 001 176 | | RADKAPPE | 7" | WHEEL COVER | CHAPEAU DE MOYEU | CAPERUZA DE RUEDA |
| 9 | 12 | 11 | 671 005 028 | | 6KT-MUTTER | M8 | HEXAGONAL LOCKING NUT | ECROU HEXAGONAL | TUERCA HEXAGONAL |
| 9 | 13 | 8 | 671 004 012 | | KUGELLAGER | 6201Z | BALL BEARING | ROULEMENT À BILLES | RODAMIENTO DE BOLAS |
| 9 | 14 | 2 | 671 020 150 | | RAD | 7" | WHEEL ASSY. | ROUE | RUEDA |
| 9 | 15 | 2 | 671 418 001 | | LAGERSCHALE | | FIXED BRACKET | COQUILLE DE COUSSINET | MITAD DE RODAMIENTO |
| 9 | 16 | 4 | 671 002 028 | | SCHRAUBE | M6x45 | TRIGGER BOLT | VIS | TORNILLO |
| 9 | 17 | 1 | 671 459 001 | | FRONTTEIL | BLACK | FRONT COVER | PANNEAU | FRONTAL CUBIERTA |
| 9 | 17 | 1 | 671 659 001 | | FRONTTEIL | BLACK with edge cutting | FRONT COVER | PANNEAU | FRONTAL CUBIERTA |
| 9 | 18 | 2 | 671 445 001 | | LAGERSCHALE | | PRESSING PLATE OF BRACKET | COQUILLE DE COUSSINET | MITAD DE RODAMIENTO |
| 9 | 19 | 6 | 671 005 005 | | 6KT-MUTTER | M6 | LOCKING NUT | ECROU | TUERCA |
| 9 | 20 | 1 | 671 001 439 | | VORDERACHSE | | FRONT AXLE | ESSIEU AVANT | EJE DELANTERO |
| 9 | 20 | 1 | 671 001 786 | | VORDERACHSE | with edge cutting | FRONT WHEEL AXLE | ESSIEU AVANT | EJE DELANTERO |
| 9 | 21 | 2 | 671 011 125 | | ZUGFEDER | | EXTENSION SPRING OF FRONT WHEEL AXLE | RESSORT | RESORTE |
| 9 | 22 | 2 | 671 001 177 | | RADKAPPE | 8" | WHEEL COVER | CHAPEAU DE MOYEU | CAPERUZA DE RUEDA |
| 9 | 23 | 2 | 671 020 160 | | RAD | 8" | WHEEL ASSY. | ROUE | RUEDA |
| 9 | 24 | 1 | 671 144 002 | | VERBINDUNGSSTANGE | 528mm | CONNECTING ROD | BARRE DE RACCORDEMENT | BARRA DE CONEXIÓN |
| 9 | 25 | 1 | 671 001 218 | | GEHÄUSE BLAU | MAKITA | DECK BLUE | CHÂSSIS BLEU | CAJA AZUL |
| 9 | 25 | 1 | 671 001 517 | | GEHÄUSE BLAU | MAKITA with edge cutting | DECK BLUE | CHÂSSIS BLEU | CAJA AZUL |
| 9 | 26 | 8 | 671 005 024 | | 6KT-MUTTER | M6 | HEXAGONAL LOCKING NUT | ECROU HEXAGONAL | TUERCA HEXAGONAL |
| 9 | 27 | 1 | 671 001 018 | | DREHPUNKT FÜR HÖHENVERSTELLUNG | | HEIGHT ADJUSTMENT PLATE | POINT DE ROTATION POUR LE RÉGLAGE EN HAUTEUR | PUNTO DE GIRO PARA REGLAJE DE ALTURA |
| 9 | 28 | 6 | 671 002 019 | | SCHRAUBE | M6x12 | TRIGGER BOLT | VIS | TORNILLO |
| 9 | 29 | 2 | 671 001 244 | | FIXIERUNG | | RING OF AXLE FIXING | FIXATION | FIJACIÓN |
| 9 | 30 | 4 | 671 353 001 | | LAGERSCHALE | | AXLE SHEATH | PLAQUETTE | COJINETE |
| 9 | 31 | 2 | 671 002 029 | | SCHRAUBE | M5x12 | TRIGGER BOLT | VIS | TORNILLO |
| 9 | 32 | 1 | 671 001 430 | | HEBEL, HÖHENVERSTELLUNG | | LEVER, HEIGHT ADJUSTMENT | LEVIER, REGLAGE HAUTEUR | PALANCA, AJUSTE ALTURA |

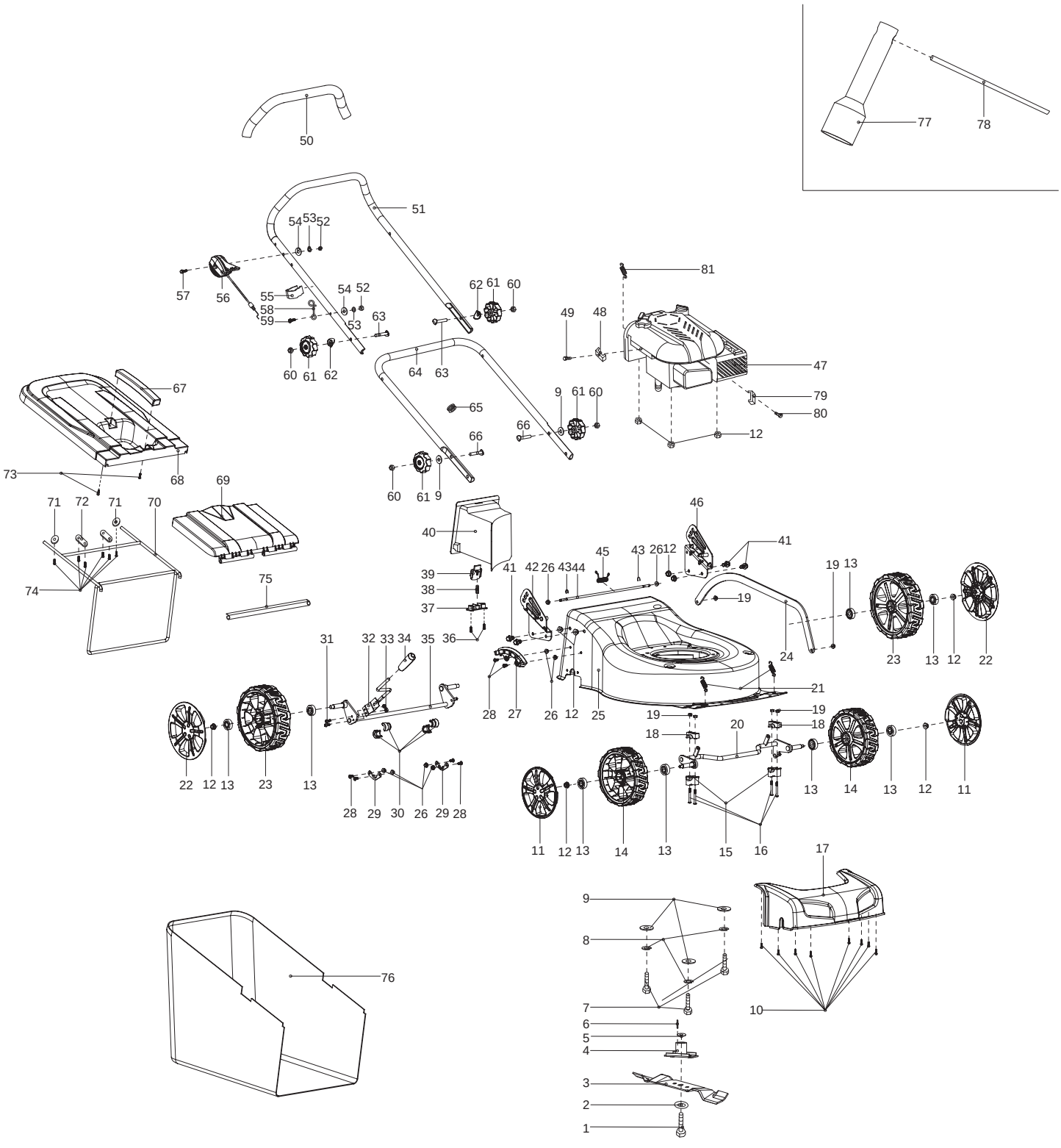
77
78
50
51
54 53 52
57
56
55
58
59
54 52
53
63
62 61 60
60 61 62
64 63
81
49 48
47
79
80
12
9 61 60
65
66
66
60 61 9
67
73
68
69
71 72 71 70
74
75
40
39
38
37
46
41
45
43 26 12
42 26 43 44
41
19
24
19 13
23 13 12 22
31 32 33 34 35 36
28 27 26 12 25
21
19
18
20
19
18
22 12 13 23 13
28 29 30 26 29 28
11 12 13 14 13 15 16
13 14 13 12 11
17
9
8
7
6
5
4
3
2
1
10
76

| Seite / Page | Pos. | PLM4623 | Teil-Nr. Part No. No. de pièce No. de pieza | Hinweise Notes Renseign. Nota | Bezeichnung | Spezifikation Specification | Description | Désignation | Denominación |
|---|---|---|---|---|---|---|---|---|---|
| 9 | 33 | 2 | 671 005 011 | | 6KT-MUTTER | M5 | HEXAGONAL LOCKING NUT | ECROU HEXAGONAL | TUERCA HEXAGONAL |
| 9 | 34 | 1 | 671 102 602 | | HEBEL, HÖHENVERSTELLUNG UND GRIFFUMHÜLLUNG KPL. | | LEVER, HEIGHT ADJUSTMENT CPL. | LEVIER, REGLAGE HAUTEUR CPL. | PALANCA, AJUSTE ALTURA CPL. |
| 9 | 35 | 1 | 671 001 438 | | HINTERRADACHSE | 18" | REAR WHEELS AXLE | AXE ROUE ARRIERES | EJE RUEDAS TRASERAS |
| 9 | 36 | 2 | 671 001 003 | | SCHRAUBE SELBSTSCHNEIDEND | 4x12 | SELF-TAPPING SCREW | VIS DE FORAGE | TORNILLO PERFORADOR |
| 9 | 37 | 1 | 671 317 001 | | DRUCKPLATTE | | PRESSING PLATE | PLAQUE | PLACA |
| 9 | 38 | 1 | 671 011 005 | | FEDER | ϕ8.0*ϕ0.9*31mm | SPRING | RESSORT | MUELLE |
| 9 | 39 | 1 | 671 316 004 | | VERRIEGELUNGSKNOPF | | LOCKING BUTTON | TÊTE DE VERROUILLAGE | BOTÓN DE BLOQUEO |
| 9 | 40 | 1 | 671 469 001 | | MULCHEINSATZ | | MULCHING BLOCK | INSERT MULCH | TAPA |
| 9 | 40 | 1 | 671 660 001 | | MULCHEINSATZ | with edge cutting | MULCHING BLOCK | INSERT MULCH | TAPA |
| 9 | 41 | 4 | 671 006 064 | | 6KT-SCHRAUBE | M8x6 | HEXAGON HEAD BOLT | VIS À SIX PANS | TORNILLO HEXAGONAL |
| 9 | 42 | 1 | 671 001 180 | | GRIFFANBINDUNG, RECHTS | MAKITA BLUE | BRACKET HANDLE, RIGHT | BRIDE DE POIGNÉE, DROITE | FIJACIÓN DE MANGO, DERECHA |
| 9 | 43 | 2 | 671 009 017 | | KLEMMRING | | OPEN BLOCK RING | ANNEAU | ANILLO |
| 9 | 44 | 1 | 671 001 518 | | STANGE GRASKLAPPE | | LONG POLE | TRINGLE TRAPPE À HERBE | BARRA TAPA DE YERBA |
| 9 | 45 | 1 | 671 011 101 | | FEDER | | SPRING OF REAR COVER BOARD | RESSORT | MUELLE |
| 9 | 46 | 1 | 671 001 179 | | GRIFFANBINDUNG, LINKS | MAKITA BLUE | BRACKET HANDLE, LEFT | BRIDE DE POIGNÉE, GAUCHE | FIJACIÓN DE MANGO, IZQ. |
| 9 | 47 | 1 | | | MOTOR | B&S/500 E | ENGINE | MOTEUR | MOTOR |
| 9 | * | 1 | | Pos. 47,48,49 | ZUM AUSTAUSCH DIESER TEILE WENDEN SIE SICH AN DEN KUNDENDIENST DES MOTORHERSTELLERS | | TO REPLACE THESE PARTS SEEK ASSISTANCE FROM THE ENGINE MANUFACTURER'S AFTER SALES SERVICE | POUR LE REMPLACEMENT DE CES PIÈCES S'ADRESSER AU SERVICE APRÈS VENTES DU CONSTRUCTEUR DU MOTEUR | PARA RECAMBIO DE ESTAS PIEZAS FAVOR SE DIRIGEN AL SERVICIO TÉCNICO DEL FABRICANTE DEL MOTOR |
| 9 | 50 | 1 | 671 001 017 | | GRIFFUMHÜLLUNG | | HANDLE SHEATH | POIGNÉE | EMPUÑADURA |
| 9 | 51 | 1 | 671 001 653 | | HOLM, OBERTEIL | | HANDLE, UPPER PART | MANCHERON, PARTIE SUPERIEURE | MANILLAR, PARTE SUPERIOR |
| 9 | 52 | 2 | 671 005 016 | | 6KT-MUTTER | M6 | HEX. LOCK NUT | ECROU | TUERCA |
| 9 | 53 | 2 | 671 008 003 | | FEDERSCHEIBE | ϕ6,65 | SPRING WASHER | RONDELLE A RESSORT | ARANDELA ELASTICO |
| 9 | 54 | 2 | 671 007 008 | | SCHEIBE | ϕ16xϕ8x0,8 | WASHER | RONDELLE | ARANDELA |
| 9 | 55 | 1 | 671 177 001 | | KABELCLIPP | | CABLE CLIP | CLIP DE CÂBLE | CLIP PARA CABLE |
| 9 | 56 | 1 | 671 116 602 | | MOTORFERNBEDIENUNG INKL. BOWDENZUG | | THROTTLE HANDLE ASS'Y | LEVIER / CABLE, ACCELERATEUR | PALANCA / CABLE, ACELERADOR |
| 9 | 57 | 1 | 671 006 059 | | SCHRAUBE | M6x50 | BOLT | VIS | TORNILLO |
| 9 | 58 | 1 | 671 001 647 | | HAKEN | | CABLE HOOK | TENON | GANCHO |
| 9 | 59 | 1 | 671 006 011 | | SCHRAUBE | M6x35 | BOLT | VIS | TORNILLO |
| 9 | 60 | 4 | 671 005 007 | | MUTTER | M8 | NUT | ECROU | TUERCA |
| 9 | 61 | 4 | 671 453 001 | | STERNGRIFF | | STAR KNOB | MANETTE | MANIJA DE ESTRELLA |
| 9 | 62 | 2 | 671 001 085 | | SCHEIBE | | WASHER | RONDELLE | ARANDELA |
| 9 | 63 | 2 | 671 006 004 | | FLACHKOPFSCHRAUBE | M8x52 | FLAT HEAD BOLT | VIS À TÊTE CYLINDRIQUE | TORNILLO DE CABEZA PLANA |
| 9 | 64 | 1 | 671 001 453 | | HOLM, UNTERTEIL | | HANDLE, LOWER PART | MANCHERON, PARTIE INFERIEURE | MANILLAR, PARTE INFERIOR |
| 9 | 65 | 1 | 671 178 001 | | GUMMITÜLLE | | CORD PROTECTING SHEATH | PASSE-FIL | BOQUILLA DE CAUCHO |

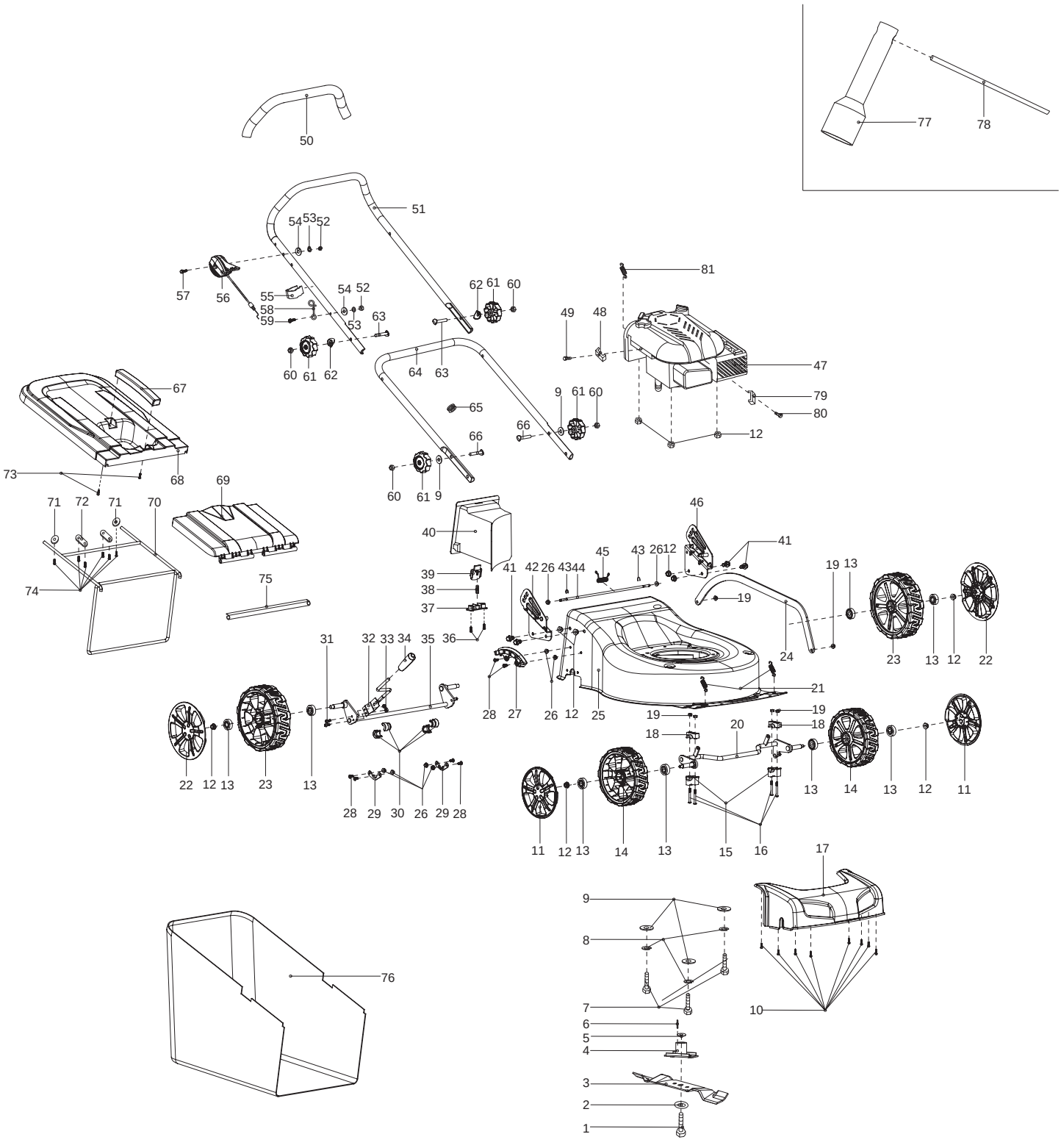
77
78
50
51
54 53 52
57
56
55
58
59
54 52
53
63
62 61 60
60 61 62
64 63
81
49 48
47
79
80
12
9 61 60
65
66
66
60 61 9
67
73
68
69
71 72 71 70
74
75
40
39
38
37
46
41
45
43 26 12
42 26 43 44
41
19
24
19 13
23 13 12 22
31 32 33 34 35 36
28 27 26 12 25
21
19
18
20
19
18
22 12 13 23 13
28 29 30 26 29 28
11 12 13 14 13 15 16
13 14 13 12 11
17
9
8
7
6
5
4
3
2
1
10
76

| Seite / Page | Pos. | PLM4623 | Teil-Nr. Part No. No. de pièce No. de pieza | Hinweise Notes Renseign. Nota | Bezeichnung | Spezifikation Specification | Description | Désignation | Denominación |
|---|---|---|---|---|---|---|---|---|---|
| 9 | 66 | 2 | 671 006 118 | | FLACHKOPFSCHRAUBE | M8x35 | FLAT HEAD BOLT | VIS À TÊTE CYLINDRIQUE | TORNILLO DE CABEZA PLANA |
| 9 | 67 | 1 | 671 454 001 | | HANDGRIFF | | HANDLE OF GRASS CATCHER | POIGNÉE | MANGO |
| 9 | 68 | 1 | 671 467 001 | | KORB, OBERTEIL | | GRASS-BOX, UPPER | SAC, PARTIE | CESTO, SUPERIOR |
| 9 | 69 | 1 | 671 468 001 | | HECKKLAPPE | | REAR COVER BOARD | HAYON | PORTÓN TRASERO |
| 9 | 70 | 1 | 671 001 443 | | RAHMEN | | GRASS CATCHER BRACKET | CADRE | MARKO |
| 9 | 71 | 2 | 671 001 436 | | SCHEIBE | ϕ5*ϕ24*2 | TIGHTEN PRESSING PLATE | RONDELLE | ARANDELA |
| 9 | 72 | 2 | 671 001 203 | | DRUCKPLATTE | | PRESSING PLATE OF FRONT WHEEL AXLE | PLAQUE | PLACA |
| 9 | 73 | 2 | 671 001 055 | | SCHRAUBE SELBSTSCHNEIDEND | 5x16 | SELF-TAPPING SCREW | VIS DE FORAGE | TORNILLO PERFORADOR |
| 9 | 74 | 6 | 671 001 054 | | SCHRAUBE SELBSTSCHNEIDEND | 5x12 | SELF-TAPPING SCREW | VIS DE FORAGE | TORNILLO PERFORADOR |
| 9 | 75 | 1 | 671 001 353 | | DRUCKLEISTE | | PRESSING BAR | BARRE | LISTÓN |
| 9 | 76 | 1 | 671 001 418 | | NYLONEINSATZ FÜR FANGKORB | 60L Nylon, Makita logo | GRASS CATCHER | SAC | CESTO |
| 9 | 77 | 1 | 671 001 078 | | STECKSCHLÜSSEL | 21mm | BOX SPANNER | CLÉ À DOUILLE | LLAVE |
| 9 | 78 | 1 | 671 001 079 | | SPANNSTANGE | Φ8x110mm | SPANNER POLE | TIRANT | TENSOR |
| 9 | 79 | 1 | 671 002 107 | | DRUCKPLATTE | | PRESSING PLATE | PLAQUE | PLACA |
| 9 | 80 | 1 | 671 105 502 | | SCHRAUBE SELBSTSCHNEIDEND | 5x16 | SELF-TAPPING SCREW | VIS DE FORAGE | TORNILLO PERFORADOR |
| 9 | 81 | 1 | 671 011 159 | | FEDER | | SPRING | RESSORT | RESORTE |

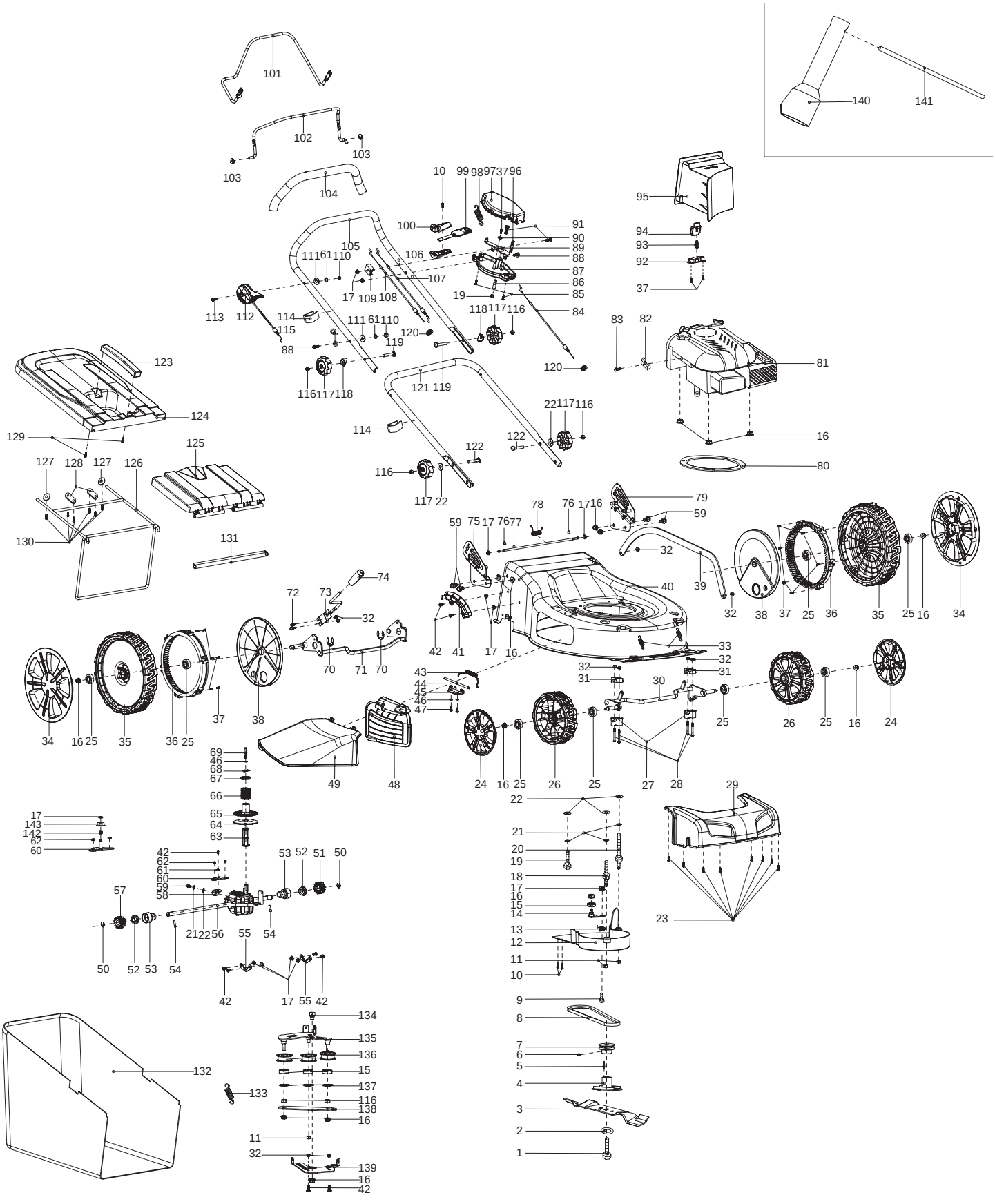
makita
101
102
103
104
105
106
107
108
109
110
111
112
113
114
115
116
117
118
119
120
121
122
123
124
125
126
127
128
129
130
131
132
133
134
135
136
137
138
139
140
141
1
2
3
4
5
6
7
8
9
10
11
12
13
14
15
16
17
18
19
20
21
22
23
24
25
26
27
28
29
30
31
32
33
34
35
36
37
38
39
40
41
42
43
44
45
46
47
48
49
50
51
52
53
54
55
56
57
58
59
60
61
62
63
64
65
66
67
68
69
70
71
72
73
74
75
76
77
78
79
80
81
82
83
84
85
86
87
88
89
90
91
92
93
94
95
96
97
98
99
100

| PLM4120, PLM4620, PLM4621, PLM4622, PLM4623, PLM5113 | 10 | PLM5113<br>PLM5113<br>PLM5113<br>PLM5113 | makita |
|---|---|---|---|

| Seite / Page | Pos. | PLM5113 | Teil-Nr.<br>Part No.<br>No. de pièce<br>No. de pieza | Hinweise<br>Notes<br>Renseign.<br>Nota | Bezeichnung | Spezifikation<br>Specification | Description | Désignation | Denominación |
|---|---|---|---|---|---|---|---|---|---|
| 10 | 1 | 1 | 671 006 062 | | MESSERSCHRAUBE | | BLADE TIGHTEN SCREW | VIS DE LAME | TORNILLO DE LA CUCHILLA |
| 10 | 2 | 1 | 671 010 730 | | SCHEIBE | Φ44.5/10.2x2.5 | LID SHAPE WASHER | RONDELLE | ARANDELA |
| 10 | 3 | 1 | 671 001 554 | | MESSER | 510mm | BLADE | LAME | CUCHILLA ESTÁNDAR |
| 10 | 4 | 1 | 671 015 252 | | MESSERHALTER | | BLADE SUPPORT | MOYEU | SOPORTE DE LA CUCHILLA |
| 10 | 5 | 1 | 671 090 002 | | PASSFEDER | 4.8*4.7*46.5 | FLAT KEY | CLAVETTE | CHAVETA |
| 10 | 6 | 1 | 671 003 005 | | 6KT-SCHRAUBE | M6x8 | HEXAGON HEAD BOLT | VIS À SIX PANS | TORNILLO HEXAGONAL |
| 10 | 7 | 1 | 671 004 013 | | RIEMENSCHEIBE | | PULLEY | POULIE À GORGE POUR COURROIE | DISCO DE LA CORREA |
| 10 | 8 | 1 | 671 002 032 | | KEILRIEMEN | 857 mm | V-BELT | COURROIE TRAPÉZOÏDALE | CORREA CUNEIFORME |
| 10 | 9 | 1 | 671 006 066 | | SCHRAUBE | | SCREW | VIS | TORNILLO |
| 10 | 10 | 3 | 671 001 047 | | SCHRAUBE SELBSTSCHNEIDEND | 4.2x15 | SELF-TAPPING SCREW | VIS DE FORAGE | TORNILLO PERFORADOR |
| 10 | 11 | 3 | 671 005 008 | | 6KT-MUTTER | M8 | HEXAGONAL LOCKING NUT | ECROU HEXAGONAL | TUERCA HEXAGONAL |
| 10 | 12 | 1 | 671 522 001 | | RIEMENABDECKUNG | | BELT COVER | COUVERCLE DE COURROIE | CUBIERTA DE CORREA |
| 10 | 13 | 1 | 671 011 136 | | FEDER | | SPRING | RESSORT | MUELLE |
| 10 | 14 | 1 | 671 001 539 | | FIXIERBLECH | | FIXED PLATE | FIXATION | FIJACIÓN |
| 10 | 15 | 4 | 671 004 015 | | KUGELLAGER | 6001RS | BALL BEARING | ROULEMENT À BILLES | RODAMIENTO DE BOLAS |
| 10 | 16 | 15 | 671 005 028 | | 6KT-MUTTER | M8 | HEXAGONAL LOCKING NUT | ECROU HEXAGONAL | TUERCA HEXAGONAL |
| 10 | 17 | 12 | 671 005 024 | | 6KT-MUTTER | M6 | HEXAGONAL LOCKING NUT | ECROU HEXAGONAL | TUERCA HEXAGONAL |
| 10 | 18 | 1 | 671 003 044 | | SPEZIALSCHRAUBE | M8x17x35 | SPECIAL SCREW | VIS SPÉCIALE | TORNILLO ESPECIAL |
| 10 | 19 | 1 | 671 006 025 | | 6KT-SCHRAUBE | M8x35 | HEXAGON BOLT | VIS À SIX PANS | TORNILLO HEXAGONAL |
| 10 | 20 | 1 | 671 003 024 | | SPEZIALSCHRAUBE | M8x60x17 | SPECIAL SCREW | VIS SPÉCIALE | TORNILLO ESPECIAL |
| 10 | 21 | 4 | 671 008 002 | | FEDERRING | ϕ8,65 | SPRING RING | RONDELLE À RESSORT | ANILLO ELÁSTICO |
| 10 | 22 | 6 | 671 007 007 | | SCHEIBE | ϕ8 | WASHER | RONDELLE | ARANDELA |
| 10 | 23 | 8 | 671 001 062 | | SCHRAUBE SELBSTSCHNEIDEND | 4,2x10 | SELF-TAPPING SCREW | VIS DE FORAGE | TORNILLO PERFORADOR |
| 10 | 24 | 2 | 671 001 177 | | RADKAPPE | 8" | WHEEL COVER | CHAPEAU DE MOYEU | CAPERUZA DE RUEDA |
| 10 | 25 | 8 | 671 004 012 | | KUGELLAGER | 6201Z | BALL BEARING | ROULEMENT À BILLES | RODAMIENTO DE BOLAS |
| 10 | 26 | 2 | 671 020 160 | | RAD | 8" | WHEEL ASSY. | ROUE | RUEDA |
| 10 | 27 | 2 | 671 418 001 | | LAGERSCHALE | | FIXED BRACKET | COQUILLE DE COUSSINET | MITAD DE RODAMIENTO |
| 10 | 28 | 4 | 671 002 028 | | SCHRAUBE | M6x45 | TRIGGER BOLT | VIS | TORNILLO |
| 10 | 29 | 1 | 671 513 001 | | FRONTTEIL | | GRILL | PANNEAU | FRONTAL CUBIERTA |
| 10 | 30 | 1 | 671 001 573 | | VORDERACHSE | | FRONT WHEEL AXLE | ESSIEU AVANT | EJE DELANTERO |
| 10 | 31 | 2 | 671 445 001 | | LAGERSCHALE | | PRESSING PLATE OF BRACKET | COQUILLE DE COUSSINET | MITAD DE RODAMIENTO |
| 10 | 32 | 10 | 671 005 005 | | 6KT-MUTTER | M6 | LOCKING NUT | ECROU | TUERCA |
| 10 | 33 | 2 | 671 011 142 | | ZUGFEDER | | EXTENSION SPRING OF FRONT WHEEL AXLE | RESSORT | RESORTE |
| 10 | 34 | 2 | 671 001 322 | | RADKAPPE | | WHEEL COVER | CHAPEAU DE MOYEU | CAPERUZA DE RUEDA |
| 10 | 35 | 2 | 671 002 021 | | RAD KPL. | | WHEEL ASSY. | ROUE CPL. | RUEDA CPL. |

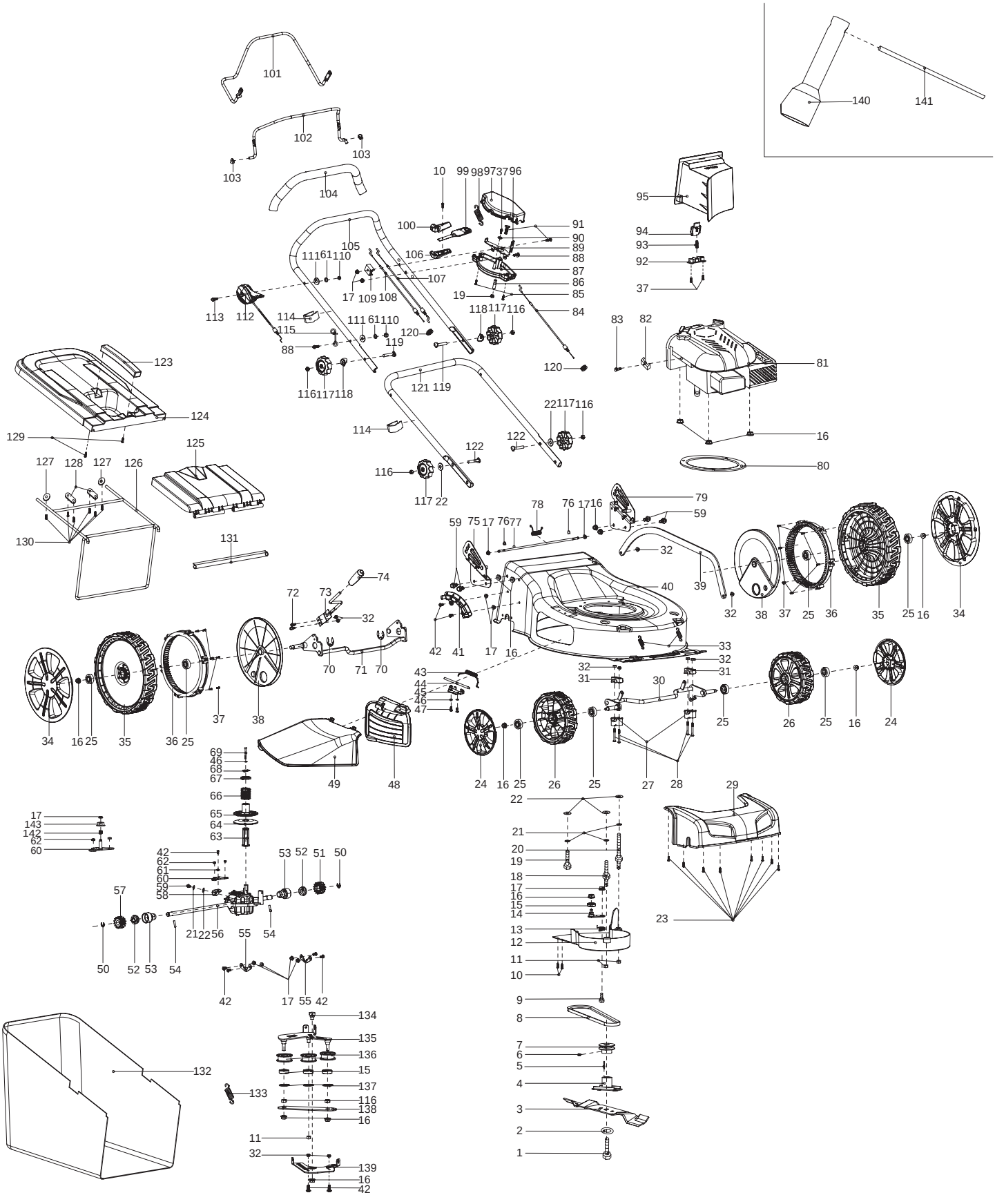
makita
101
102
103
104
105
106
107
108
109
110
111
112
113
114
115
116
117
118
119
120
121
122
123
124
125
126
127
128
129
130
131
132
133
134
135
136
137
138
139
140
141
1
2
3
4
5
6
7
8
9
10
11
12
13
14
15
16
17
18
19
20
21
22
23
24
25
26
27
28
29
30
31
32
33
34
35
36
37
38
39
40
41
42
43
44
45
46
47
48
49
50
51
52
53
54
55
56
57
58
59
60
61
62
63
64
65
66
67
68
69
70
71
72
73
74
75
76
77
78
79
80
81
82
83
84
85
86
87
88
89
90
91
92
93
94
95
96
97
98
99
100

| Seite / Page | Pos. | PLM5113 | Teil-Nr. Part No. No. de pièce No. de pieza | Hinweise Notes Renseign. Nota | Bezeichnung | Spezifikation Specification | Description | Désignation | Denominación |
|---|---|---|---|---|---|---|---|---|---|
| 10 | 36 | 2 | 671 520 001 | | ZAHNRAD | | GEAR WHEEL | ROUE DENTEE | PIÑON |
| 10 | 37 | 15 | 671 001 005 | | SCHRAUBE SELBSTSCHNEIDEND | 4x16 | SELF-TAPPING SCREW | VIS DE FORAGE | TORNILLO PERFORADOR |
| 10 | 38 | 2 | 671 518 001 | | RAD-INNENABDECKUNG | | INNER WHEEL COVER | CHAPEAU DE MOYEU | CAPERUZA DE RUEDA |
| 10 | 39 | 1 | 671 001 575 | | VERBINDUNGSSTANGE | | LINK ROD | BARRE DE RACCORDEMENT | BARRA DE CONEXIÓN |
| 10 | 40 | 1 | 671 001 326 | | HAUBE | Makita Green | DECK | CAPOT | CAPOTA |
| 10 | 41 | 1 | 671 010 280 | | DREHPUNKT FÜR HÖHENVERSTELLUNG | | HEIGHT ADJUSTMENT PLATE | POINT DE ROTATION POUR LE RÉGLAGE EN HAUTEUR | PUNTO DE GIRO PARA REGLAJE DE ALTURA |
| 10 | 42 | 9 | 671 002 019 | | SCHRAUBE | M6x12 | TRIGGER BOLT | VIS | TORNILLO |
| 10 | 43 | 1 | 671 011 130 | | FEDER | | SPRING | RESSORT | RESORTE |
| 10 | 44 | 1 | 671 001 019 | | ACHSE | | AXLE | AXE | EJE |
| 10 | 45 | 1 | 671 001 571 | | FIXIERBLECH | | FIXED PLATE | FIXATION | FIJACIÓN |
| 10 | 46 | 3 | 671 008 004 | | FEDERSCHEIBE | ϕ5 | SPRING WASHER | RONDELLE A RESSORT | ARANDELA ELASTICO |
| 10 | 47 | 2 | 671 201 501 | | SCHRAUBE | | TRIGGER BOLT | VIS | TORNILLO |
| 10 | 48 | 1 | 671 514 001 | | MULCHABDECKUNG | | SIDE DISCHARGE COVER | COUVERCLE | CUBIERTA |
| 10 | 49 | 1 | 671 516 001 | | SCHUTZHAUBE SEITENAUSWURF | | PROTECTION COVER | CAPOT DE PROTECTION | CUBIERTA PROTECTORA |
| 10 | 50 | 2 | 671 090 020 | | SICHERUNGSSCHEIBE | | SAFETY WASHER | RONDELLE SÉCURITÉ | ARANDELA SEGURIDAD |
| 10 | 51 | 1 | 671 003 001 | | ZAHNRAD, LINKS | | GEAR WHEEL, LEFT | ROUE DENTEE, GAUCHE | PIÑON, IZQ. |
| 10 | 52 | 2 | 671 004 017 | | LAGER | | BEARING | ROULEMENT | RODAMIENTO |
| 10 | 53 | 2 | 671 002 024 | | LAGERGEHÄUSE | | BEARING HOUSING | CARTER | CÁRTER |
| 10 | 54 | 2 | 671 090 001 | | ZYLINDERSTIFT | Φ5x21.5 | CYLINDRICAL PIN | GOUPILLE CYLINDRIQUE | PASADOR CILINDRICO |
| 10 | 55 | 2 | 671 001 244 | | FIXIERUNG | | RING OF AXLE FIXING | FIXATION | FIJACIÓN |
| 10 | 56 | 1 | 671 501 031 | | ANTRIEB | | GEAR BOX | GROUPE TRACTION | UNIDAD DE TRACCIÓN |
| 10 | 57 | 1 | 671 003 002 | | ZAHNRAD, RECHTS | | RIGHT GEAR | ROUE DENTEE, DROITE | PIÑON, DERECHA |
| 10 | 58 | 1 | 671 001 521 | | BEFESTIGUNGSBLECH | 2 | FIXING PLATE | TÔLE DE FIXATION | CHAPA DE FIJACIÓN |
| 10 | 59 | 5 | 671 006 064 | | 6KT-SCHRAUBE | M8x6 | HEXAGON HEAD BOLT | VIS À SIX PANS | TORNILLO HEXAGONAL |
| 10 | 60 | 1 | 671 001 717 | | BEFESTIGUNGSBLECH | | FIXED PLATE OF GEAR BOX | TÔLE DE FIXATION | CHAPA DE FIJACIÓN |
| 10 | 61 | 3 | 671 008 003 | | FEDERSCHEIBE | ϕ6,65 | SPRING WASHER | RONDELLE A RESSORT | ARANDELA ELASTICO |
| 10 | 62 | 2 | 671 005 011 | | 6KT-MUTTER | M5 | HEXAGONAL LOCKING NUT | ECROU HEXAGONAL | TUERCA HEXAGONAL |
| 10 | 63 | 1 | 671 001 082 | | ANTRIEBSACHSE KPL., UNTEN | | LOWER DRIVEN AXLE ASS'Y | AXE D'ENTRAÎNEMENT CPL., INF. | EJE DE ACCIONAMIENTO CPL., INF. |
| 10 | 64 | 1 | 671 001 082 | | ANTRIEBSACHSE KPL., UNTEN | | LOWER DRIVEN AXLE ASS'Y | AXE D'ENTRAÎNEMENT CPL., INF. | EJE DE ACCIONAMIENTO CPL., INF. |
| 10 | 65 | 1 | 671 010 540 | | RIEMENSCHEIBE, OBEN | | PULLEY, UPPER | POULIE À GORGE POUR COURROIE, SUP. | DISCO DE LA CORREA, SUP. |
| 10 | 66 | 1 | 671 011 122 | | FEDER | | SPRING | RESSORT | MUELLE |
| 10 | 67 | 1 | 671 001 457 | | DRUCKSCHEIBE | | CLAMP WASHER | DISQUE DE PRESSION | DISCO DE PRESION |
| 10 | 68 | 1 | 671 009 020 | | RING | ϕ19 | RING | ANNEAU | ANILLO |
| 10 | 69 | 1 | 671 006 123 | | SCHRAUBE | M5x55 | BOLT | VIS | TORNILLO |
| 10 | 70 | 2 | 671 009 003 | | SICHERUNGSSCHEIBE | ϕ19x1.5 | SAFETY WASHER | RONDELLE SÉCURITÉ | ARANDELA SEGURIDAD |

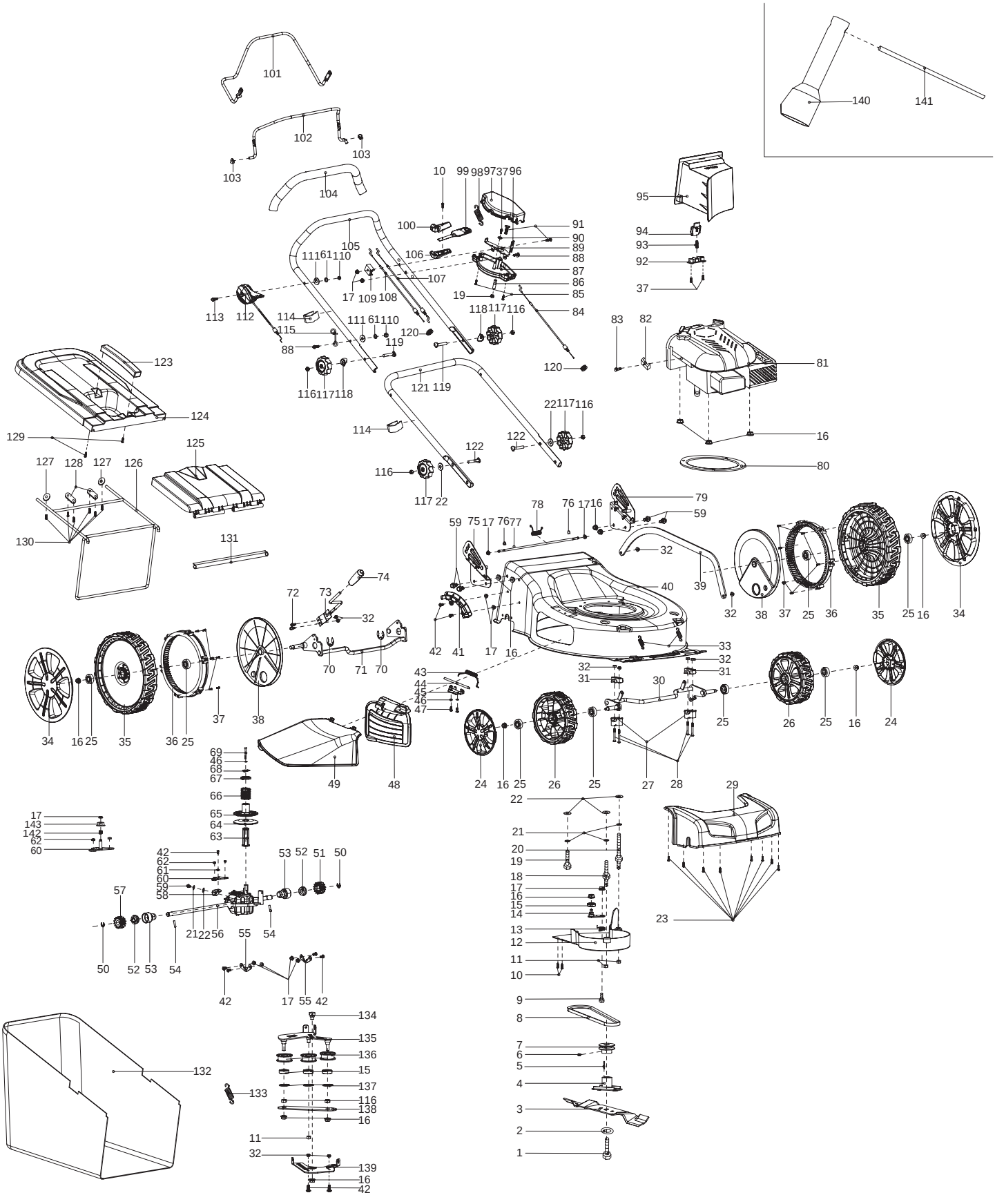
makita
101
102
103
104
105
106
107
108
109
110
111
112
113
114
115
116
117
118
119
120
121
122
123
124
125
126
127
128
129
130
131
132
133
134
135
136
137
138
139
140
141
1
2
3
4
5
6
7
8
9
10
11
12
13
14
15
16
17
18
19
20
21
22
23
24
25
26
27
28
29
30
31
32
33
34
35
36
37
38
39
40
41
42
43
44
45
46
47
48
49
50
51
52
53
54
55
56
57
58
59
60
61
62
63
64
65
66
67
68
69
70
71
72
73
74
75
76
77
78
79
80
81
82
83
84
85
86
87
88
89
90
91
92
93
94
95
96
97
98
99
100

| Seite / Page | Pos. | PLM5113 | Teil-Nr. Part No. No. de pièce No. de pieza | Hinweise Notes Renseign. Nota | Bezeichnung | Spezifikation Specification | Description | Désignation | Denominación |
|---|---|---|---|---|---|---|---|---|---|
| 10 | 71 | 1 | 671 001 574 | | HINTERRADACHSE | | REAR WHEELS AXLE | AXE ROUE ARRIERES | EJE RUEDAS TRASERAS |
| 10 | 72 | 2 | 671 002 030 | | SCHRAUBE | M6x14 | TRIGGER BOLT | VIS | TORNILLO |
| 10 | 73 | 1 | 671 001 570 | | HEBEL, HÖHENVERSTELLUNG | | LEVER, HEIGHT ADJUSTMENT | LEVIER, REGLAGE HAUTEUR | PALANCA, AJUSTE ALTURA |
| 10 | 74 | 1 | 671 001 031 | | HEBEL, HÖHENVERSTELLUNG UND GRIFFUMHÜLLUNG KPL. | INC. 73, 74 | LEVER, HEIGHT ADJUSTMENT CPL. | LEVIER, REGLAGE HAUTEUR CPL. | PALANCA, AJUSTE ALTURA CPL. |
| 10 | 75 | 1 | 671 001 325 | | GRIFFANBINDUNG, RECHTS | Makita | BRACKET HANDLE, RIGHT | BRIDE DE POIGNÉE, DROITE | FIJACIÓN DE MANGO, DERECHA |
| 10 | 76 | 2 | 671 009 017 | | KLEMMRING | | OPEN BLOCK RING | ANNEAU | ANILLO |
| 10 | 77 | 1 | 671 001 518 | | STANGE GRASKLAPPE | | LONG POLE | TRINGLE TRAPPE À HERBE | BARRA TAPA DE YERBA |
| 10 | 78 | 1 | 671 011 101 | | FEDER | | SPRING OF REAR COVER BOARD | RESSORT | MUELLE |
| 10 | 79 | 1 | 671 001 324 | | GRIFFANBINDUNG, LINKS | Makita | BRACKET HANDLE, LEFT | BRIDE DE POIGNÉE, GAUCHE | FIJACIÓN DE MANGO, IZQ. |
| 10 | 80 | 1 | 671 144 701 | | GUMMI | | RUBBER | CAOUTCHOUC | GOMA |
| 10 | 81 | 1 | | | MOTOR | B&S 675 EX ReadyStart | ENGINE | MOTEUR | MOTOR |
| 10 | * | 1 | | Pos. 81,82,83 | ZUM AUSTAUSCH DIESER TEILE WENDEN SIE SICH AN DEN KUNDENDIENST DES MOTORHERSTELLERS | | TO REPLACE THESE PARTS SEEK ASSISTANCE FROM THE ENGINE MANUFACTURER'S AFTER SALES SERVICE | POUR LE REMPLACEMENT DE CES PIÈCES S'ADRESSER AU SERVICE APRÈS VENTES DU CONSTRUCTEUR DU MOTEUR | PARA RECAMBIO DE ESTAS PIEZAS FAVOR SE DIRIGEN AL SERVICIO TÉCNICO DEL FABRICANTE DEL MOTOR |
| 10 | 84 | 1 | 671 011 162 | | BOWDENZUG, SCHALTUNG | | CONTROL CABLE, GEARBOX | CÂBLE BOWDEN, CHANGEMENT DE VITESSE | TRACCIÓN BOWDEN, CAMBIO |
| 10 | 85 | 2 | 671 001 028 | | SCHRAUBE SELBSTSCHNEIDEND | 4x22 | SELF-TAPPING SCREW | VIS DE FORAGE | TORNILLO PERFORADOR |
| 10 | 86 | 1 | 671 001 513 | | HÜLSE | ϕ9x32 | SLEEVE | DOUILLE | CASQUILLO |
| 10 | 87 | 1 | 671 470 001 | | GEHÄUSE LINKS | | CASE, LEFT | CARTER GAUCHE | CÁRTER IZQ. |
| 10 | 88 | 2 | 671 006 011 | | SCHRAUBE | M6x35 | BOLT | VIS | TORNILLO |
| 10 | 89 | 1 | 671 001 514 | | ANSCHLUßPLATTE KPL. | | CONNECTING BOARD CPL. | PLATINE DE RACCOREMENT CPL. | PLACA DE CONEXIONES CPL. |
| 10 | 90 | 1 | 671 002 075 | | SCHEIBE | ϕ12/4.5x1.0 | WASHER | RONDELLE | ARANDELA |
| 10 | 91 | 2 | 671 006 063 | | 6KT-SCHRAUBE | M6x40 | HEXAGON BOLT | VIS À SIX PANS | TORNILLO HEXAGONAL |
| 10 | 92 | 1 | 671 317 001 | | DRUCKPLATTE | | PRESSING PLATE | PLAQUE | PLACA |
| 10 | 93 | 1 | 671 011 005 | | FEDER | ϕ8.0*ϕ0.9*31mm | SPRING | RESSORT | MUELLE |
| 10 | 94 | 1 | 671 316 004 | | VERRIEGELUNGSKNOPF | | LOCKING BUTTON | TÊTE DE VERROUILLAGE | BOTÓN DE BLOQUEO |
| 10 | 95 | 1 | 671 509 001 | | MULCHEINSATZ | | MULCHING BLOCK | INSERT MULCH | TAPA |
| 10 | 96 | 1 | 671 001 511 | | FIXIERBLECH | | FIXED PLATE | FIXATION | FIJACIÓN |
| 10 | 97 | 1 | 671 470 002 | | GEHÄUSE RECHTS | | CASE RIGHT | CARTER DROIT | CÁRTER DER. |
| 10 | 98 | 1 | 671 011 123 | | FEDER | | SPRING OF SPEED ADJUSTMENT WHEEL | RESSORT | MUELLE |
| 10 | 99 | 1 | 671 001 458 | | HEBEL | | LEVER | LEVIER | PALANCA |
| 10 | 100 | 1 | 671 471 001 | | GRIFFSCHALE, LINKS | | GRIP PLATE, LEFT | PLAQUE DE POIGNÉE, GAUCHE | CHAPA DE MANGO, IZQ. |
| 10 | 101 | 1 | 671 001 731 | | HEBEL, ANTRIEB | | LEVER, DRIVING | LEVIER TRACTION | PALANCA, CONDUCCIÓN |
| 10 | 102 | 1 | 671 001 448 | | HEBEL, MOTORBREMSE | | LEVER, MOTOR BRAKE | LEVIER FREIN MOTEUR | PALANCA, FRENO MOTOR |
| 10 | 103 | 2 | 671 001 524 | | DRUCKPLATTE | | PRESSING PLATE | PLAQUE | PLACA |

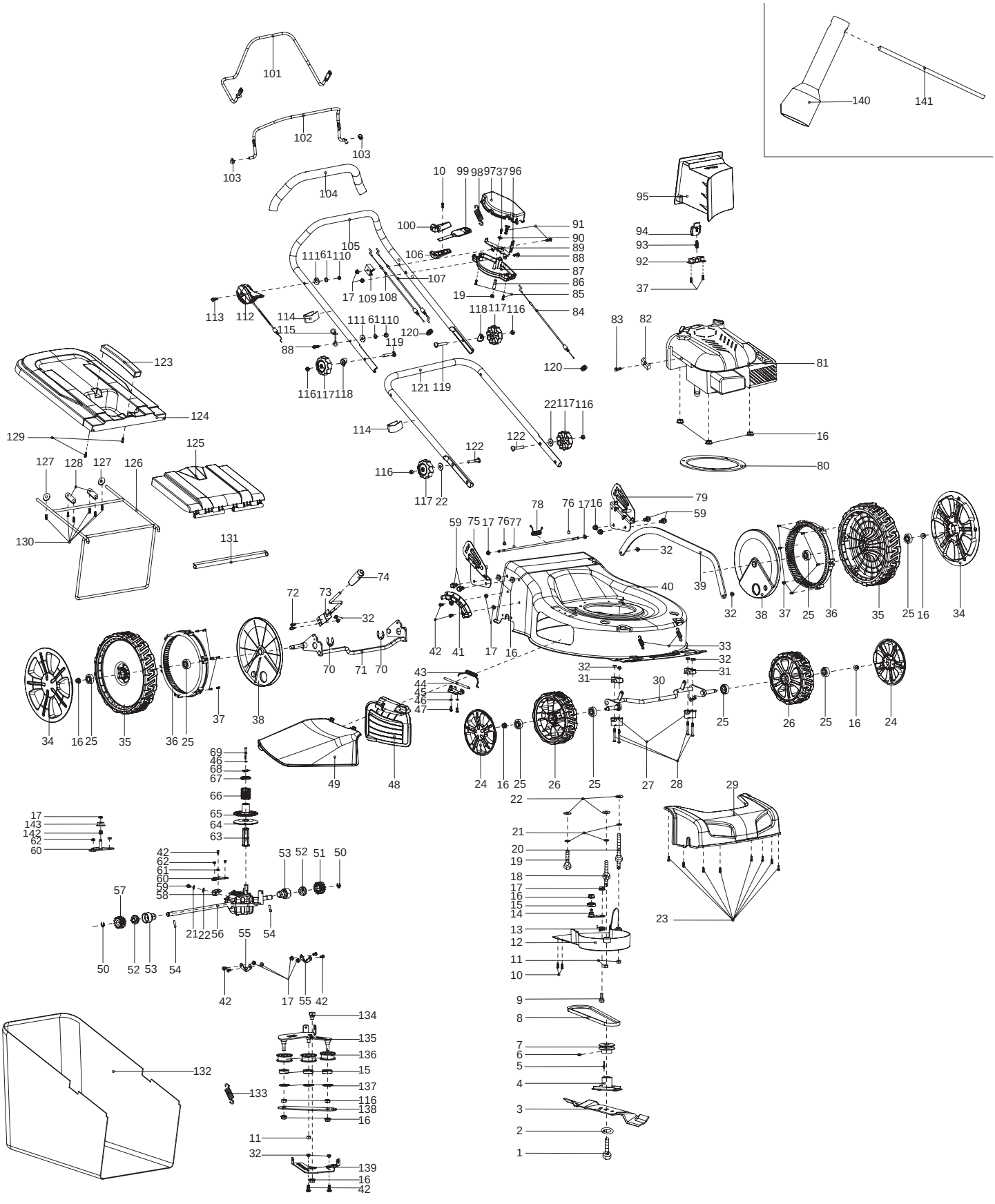
makita
101
102
103
104
105
106
107
108
109
110
111
112
113
114
115
116
117
118
119
120
121
122
123
124
125
126
127
128
129
130
131
132
133
134
135
136
137
138
139
140
141
1
2
3
4
5
6
7
8
9
10
11
12
13
14
15
16
17
18
19
20
21
22
23
24
25
26
27
28
29
30
31
32
33
34
35
36
37
38
39
40
41
42
43
44
45
46
47
48
49
50
51
52
53
54
55
56
57
58
59
60
61
62
63
64
65
66
67
68
69
70
71
72
73
74
75
76
77
78
79
80
81
82
83
84
85
86
87
88
89
90
91
92
93
94
95
96
97
98
99
100

| Seite / Page | Pos. | PLM5113 | Teil-Nr. Part No. No. de pièce No. de pieza | Hinweise Notes Renseign. Nota | Bezeichnung | Spezifikation Specification | Description | Désignation | Denominación |
|---|---|---|---|---|---|---|---|---|---|
| 10 | 104 | 1 | 671 001 017 | | GRIFFUMHÜLLUNG | | HANDLE SHEATH | POIGNÉE | EMPUÑADURA |
| 10 | 105 | 1 | 671 001 497 | | HOLM, OBERTEIL | | HANDLE, UPPER PART | MANCHERON, PARTIE SUPERIEURE | MANILLAR, PARTE SUPERIOR |
| 10 | 106 | 1 | 671 471 002 | | GRIFFSCHALE, RECHTS | | GRIP PLATE, RIGHT | PLAQUE DE POIGNÉE, DROITE | CHAPA DE MANGO, DERECHA |
| 10 | 107 | 1 | 671 001 151 | | BOWDENZUG (MOTORBREMSE) | | CONTROL CABLE (MOTOR BRAKE) | CÂBLE BOWDEN (FREIN MOTEUR) | TRACCIÓN BOWDEN (FRENO MOTOR) |
| 10 | 108 | 1 | 671 001 115 | | BOWDENZUG (RADANTRIEB) | 18" | CONTROL CABLE (WHEEL DRIVE) | CÂBLE BOWDEN (ENTRAÎNEMENT DE ROUE) | TRACCIÓN BOWDEN (TRACCIÓN DE RUEDA) |
| 10 | 109 | 1 | 671 336 001 | | HALTERUNG | | FIXED BRACKET | FIXATION | SOPORTE |
| 10 | 110 | 2 | 671 005 016 | | 6KT-MUTTER | M6 | HEX. LOCK NUT | ECROU | TUERCA |
| 10 | 111 | 2 | 671 007 008 | | SCHEIBE | ϕ16xϕ8x0,8 | WASHER | RONDELLE | ARANDELA |
| 10 | 112 | 1 | 671 001 150 | | MOTORFERNBEDIENUNG INKL. BOWDENZUG | | HANDLE / CABLE, THROTTLE | LEVIER / CABLE, ACCELERATEUR | PALANCA / CABLE, ACELERADOR |
| 10 | 113 | 1 | 671 006 059 | | SCHRAUBE | M6x50 | BOLT | VIS | TORNILLO |
| 10 | 114 | 2 | 671 177 001 | | KABELCLIPP | | CABLE CLIP | CLIP DE CÂBLE | CLIP PARA CABLE |
| 10 | 115 | 1 | 671 001 647 | | HAKEN | | CABLE HOOK | TENON | GANCHO |
| 10 | 116 | 6 | 671 005 007 | | MUTTER | M8 | NUT | ECROU | TUERCA |
| 10 | 117 | 4 | 671 453 001 | | STERNGRIFF | | STAR KNOB | MANETTE | MANIJA DE ESTRELLA |
| 10 | 118 | 2 | 671 001 085 | | SCHEIBE | | WASHER | RONDELLE | ARANDELA |
| 10 | 119 | 2 | 671 006 004 | | FLACHKOPFSCHRAUBE | M8x52 | FLAT HEAD BOLT | VIS À TÊTE CYLINDRIQUE | TORNILLO DE CABEZA PLANA |
| 10 | 120 | 2 | 671 178 001 | | GUMMITÜLLE | | CORD PROTECTING SHEATH | PASSE-FIL | BOQUILLA DE CAUCHO |
| 10 | 121 | 1 | 671 001 453 | | HOLM, UNTERTEIL | | HANDLE, LOWER PART | MANCHERON, PARTIE INFERIEURE | MANILLAR, PARTE INFERIOR |
| 10 | 122 | 2 | 671 006 118 | | FLACHKOPFSCHRAUBE | M8x35 | FLAT HEAD BOLT | VIS À TÊTE CYLINDRIQUE | TORNILLO DE CABEZA PLANA |
| 10 | 123 | 1 | 671 454 001 | | HANDGRIFF | | HANDLE OF GRASS CATCHER | POIGNÉE | MANGO |
| 10 | 124 | 1 | 671 521 001 | | KORB, OBERTEIL | | GRASS-BOX, UPPER | SAC, PARTIE | CESTO, SUPERIOR |
| 10 | 125 | 1 | 671 468 001 | | HECKKLAPPE | | REAR COVER BOARD | HAYON | PORTÓN TRASERO |
| 10 | 126 | 1 | 671 001 443 | | RAHMEN | | GRASS CATCHER BRACKET | CADRE | MARKO |
| 10 | 127 | 2 | 671 001 436 | | SCHEIBE | ϕ5*ϕ24*2 | TIGHTEN PRESSING PLATE | RONDELLE | ARANDELA |
| 10 | 128 | 2 | 671 001 203 | | DRUCKPLATTE | | PRESSING PLATE OF FRONT WHEEL AXLE | PLAQUE | PLACA |
| 10 | 129 | 2 | 671 001 055 | | SCHRAUBE SELBSTSCHNEIDEND | 5x16 | SELF-TAPPING SCREW | VIS DE FORAGE | TORNILLO PERFORADOR |
| 10 | 130 | 6 | 671 001 054 | | SCHRAUBE SELBSTSCHNEIDEND | 5x12 | SELF-TAPPING SCREW | VIS DE FORAGE | TORNILLO PERFORADOR |
| 10 | 131 | 1 | 671 001 353 | | DRUCKLEISTE | | PRESSING BAR | BARRE | LISTÓN |
| 10 | 132 | 1 | 671 144 401 | | NYLONEINSATZ FÜR FANGKORB | 65L Nylon Makita Logo | GRASS CATCHER | SAC | CESTO |
| 10 | 133 | 1 | 671 011 021 | | FEDER | | SPRING | RESSORT | MUELLE |
| 10 | 134 | 1 | 671 003 042 | | FIXIERSCHRAUBE | | FIXED BOLT | VIS | TORNILLO |
| 10 | 135 | 1 | 671 001 455 | | SPANNROLLENHALTER | | FIXED BOARD OF SPEED ADJUSTMENT WHEEL | SUPPORT | SOPORTE |

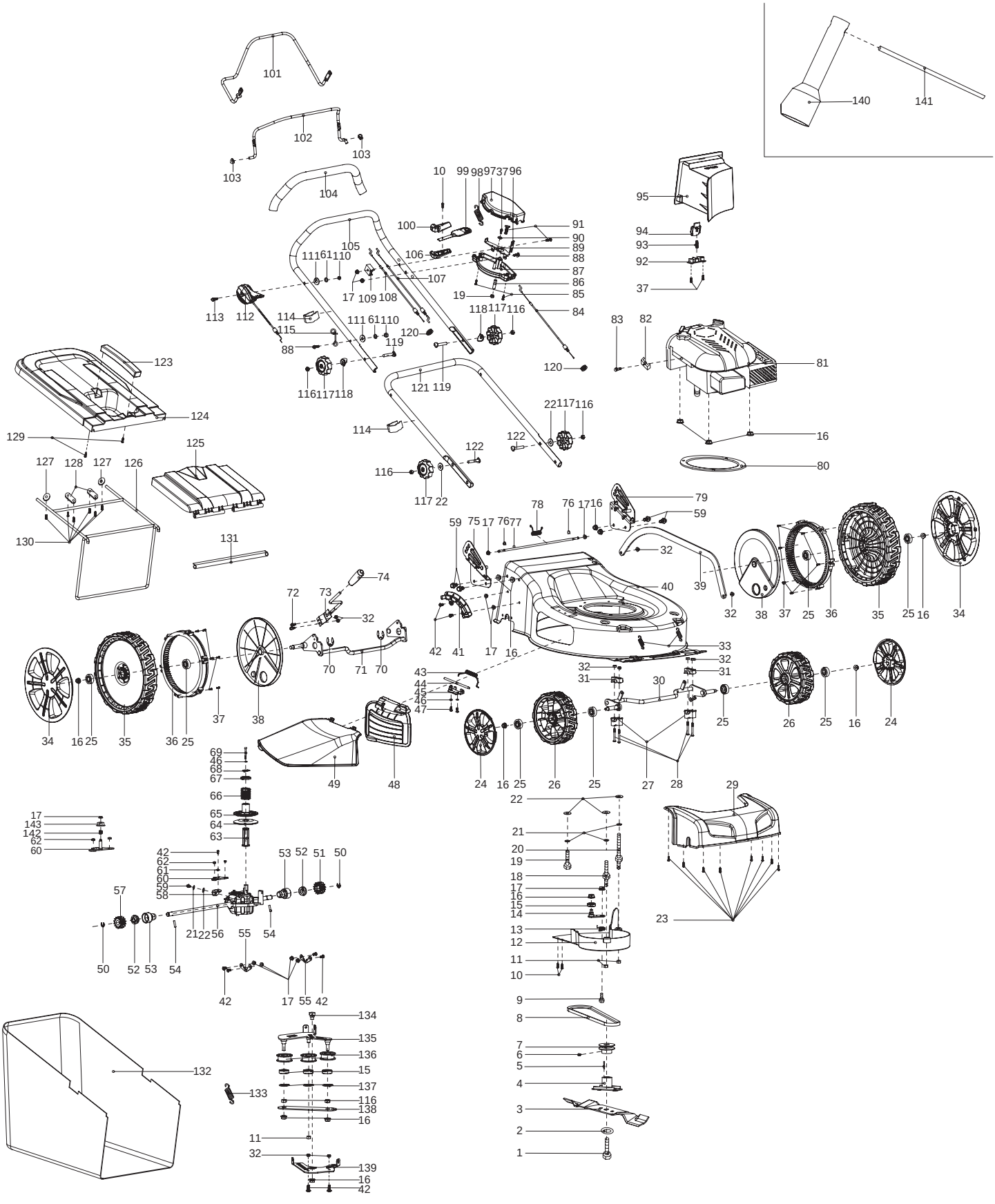
makita
101
102
103
104
105
106
107
108
109
110
111
112
113
114
115
116
117
118
119
120
121
122
123
124
125
126
127
128
129
130
131
132
133
134
135
136
137
138
139
140
141
1
2
3
4
5
6
7
8
9
10
11
12
13
14
15
16
17
18
19
20
21
22
23
24
25
26
27
28
29
30
31
32
33
34
35
36
37
38
39
40
41
42
43
44
45
46
47
48
49
50
51
52
53
54
55
56
57
58
59
60
61
62
63
64
65
66
67
68
69
70
71
72
73
74
75
76
77
78
79
80
81
82
83
84
85
86
87
88
89
90
91
92
93
94
95
96
97
98
99
100

| Seite / Page | Pos. | PLM5113 | Teil-Nr.<br>Part No.<br>No. de pièce<br>No. de pieza | Hinweise<br>Notes<br>Renseign.<br>Nota | Bezeichnung | Spezifikation<br>Specification | Description | Désignation | Denominación |
|---|---|---|---|---|---|---|---|---|---|
| 10 | 136 | 3 | 671 001 056 | | RIEMENSCHEIBE | | PULLEY | POULIE À GORGE POUR COURROIE | DISCO DE LA CORREA |
| 10 | 137 | 3 | 671 009 021 | | RING | ϕ28 | RING | ANNEAU | ANILLO |
| 10 | 138 | 1 | 671 001 533 | | DRUCKPLATTE | | PRESSING PLATE OF FIXED BOARD | PLAQUE | PLACA |
| 10 | 139 | 1 | 671 001 456 | | HEBEL | | LEVER | LEVIER | PALANCA |
| 10 | 140 | 1 | 671 001 078 | | STECKSCHLÜSSEL | 21mm | BOX SPANNER | CLÉ À DOUILLE | LLAVE |
| 10 | 141 | 1 | 671 001 079 | | SPANNSTANGE | Φ8x110mm | SPANNER POLE | TIRANT | TENSOR |
| 10 | 142 | 1 | 671 011 156 | | FEDER | | SPRING | RESSORT | MUELLE |
| 10 | 143 | 1 | 671 002 038 | | HÜLSE | | SHAFT SHEATH | DOUILLE | CASQUILLO |

5
PLM4120
PLM4120
PLM4120
PLM4120

6
PLM4620
PLM4620
PLM4620
PLM4620

7
PLM4621
PLM4621
PLM4621
PLM4621

8
PLM4622
PLM4622
PLM4622
PLM4622

9
PLM4623
PLM4623
PLM4623
PLM4623

10
PLM5113
PLM5113
PLM5113
PLM5113

| | Zeichenerklärung | Key to symbols |
|---|---|---|
| => 1999999 | Produktion bis Serien-Nr. | Production to serial number |
| 2000000 => | Neues Teil ab Serien-Nr. | New part from serial number |
| 2003.04 => | Neues Teil ab Jahr / Monat | New part from Year / Month |
| TI 2003/07 | Siehe Technische Information Jahr / Nr. | See Technical Infromation Year / No. |
| Acc. | Zubehör (nicht im Lieferumfang) | Accessories (not included in the delivery inventory) |
| = | Keine Serienausführung, jedoch verwendbar | No standard execution, may be used |
| { | Beinhaltet Positions-Nr. | Contains item number |
| m | Meterware | Sold by the meter |
| Corr. | Druckfehlerberichtigung | Error correction |
| | Änderungen vorbehalten | Specifications subject to change without notice |
| | **Légende** | **Explicación de símbolos** |
| => 1999999 | Production jusqu'à nº de série | Producción hasta Nº de serie |
| 2000000 => | Nouveau pièce à partir du nº de série | Pieza nueva a partir de Nº de serie |
| 2003.04 => | Nouveau pièce à partir de année / mois | Pieza nueva a partir de año / mes |
| TI 2003/07 | Voir information technique année / nº | Véase inform. técnico año / Nº |
| Acc. | Accessoires (non compris dans la livraison) | Accesorios (no incluido en la extensión del suministro) |
| = | Aucune exécut. en série, cependant utilisable | No es de serie, pero sirve |
| { | contient nº de numéro | Contiene pos Nº |
| m | Au mètre | Por metro |
| Corr. | Rectification d' erreurs | Fe de erratas |
| | Changements sanas préavis | Mejoras constructivas sin previo aviso |